设计编号 JOB NO.2025S015

永平闸社区5组桥(6mX4.6m)

(施 工 图)

南通市港闸建筑设计院有限公司

二〇二五年九月

立面

剖面

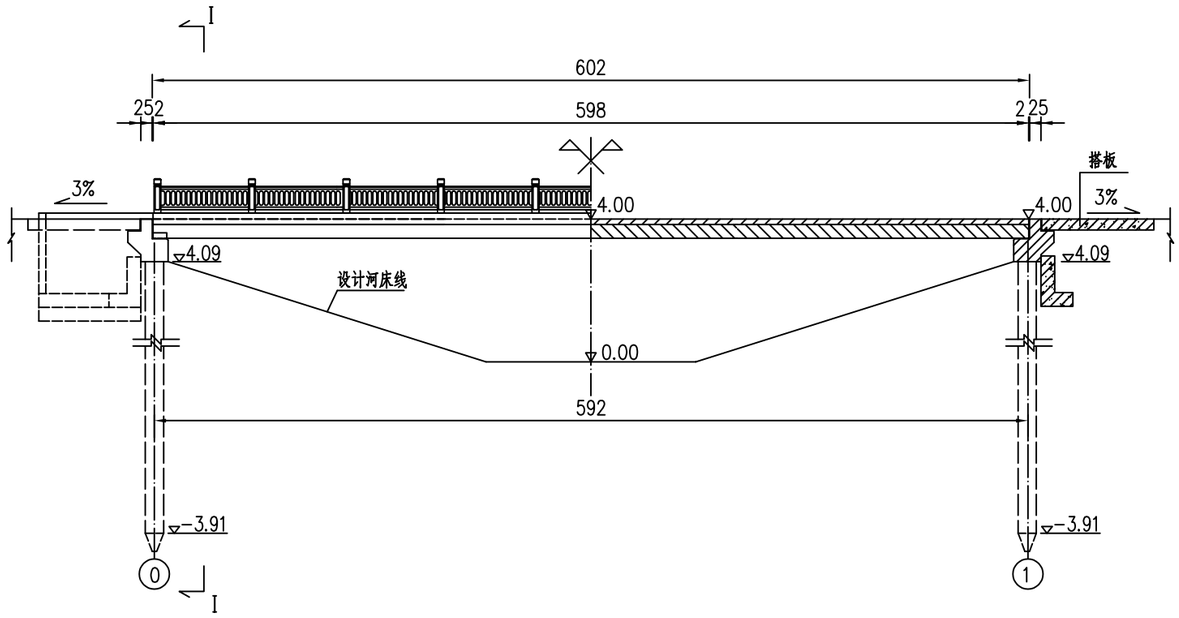

平面

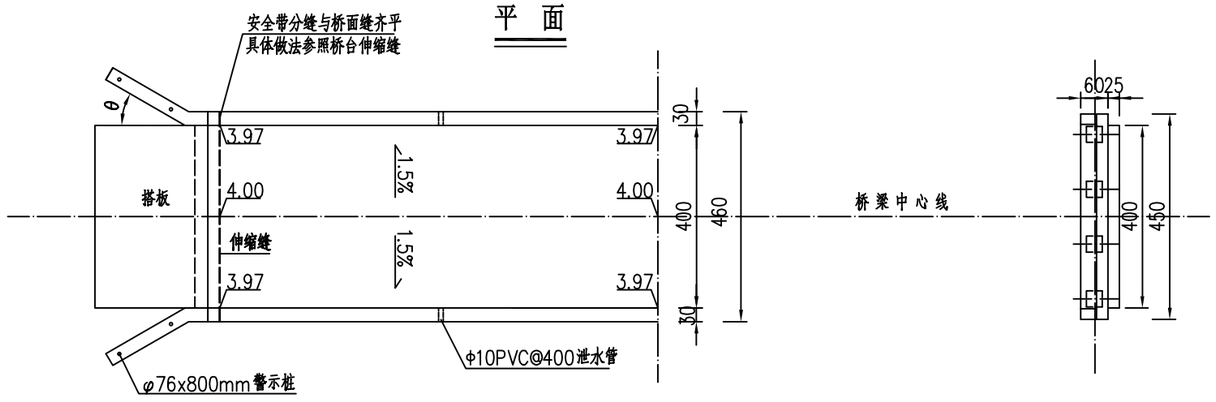

I--I

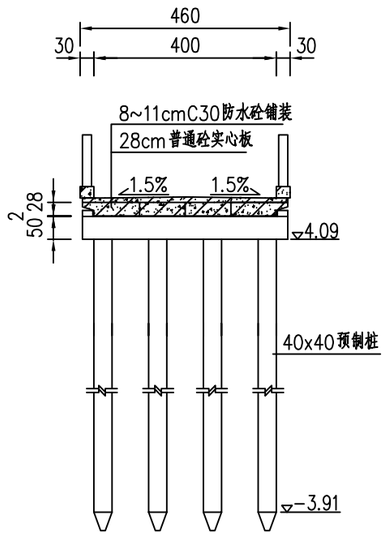

II--II

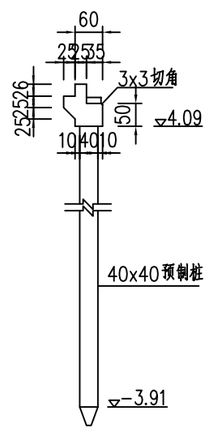

III--III

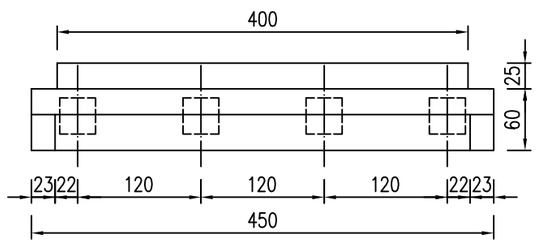

说明：

1、本图高程（相对高程）单位为米，其余尺寸单位厘米。

2、设计荷载：公路—Ⅱ级*0.8，不计重载。

3、支座采用圆板式橡胶支座，规格为GYZ150x21(CR)，伸缩缝采用2cm厚橡胶板。

4、桥面横坡为双向1.5%，通过桥面铺装调整。

5、本桥上部构造：钢筋砼简支梁；下部构造：40x40打入桩。

6、墩台挡块与板梁间填塞2cm挤塑板，密度指标35kg/m3。

7、桥面安全带设φ10@400PVC排水管，单根长36cm，全桥共设4道。

8、桥梁两端相应位置设置限载标志（10T）；桥头挡土墙单侧单边2根规格为φ76x800mm警示桩，上贴4道红、白两色三级反光膜；桥头栏杆端部立面粉刷反光漆两度。

9、砼强度等级：C30（除特别注明外）。

10、本桥梁为拆坝建桥，拆坝土方量为200方。

C			南通市港闸建筑设计院有限公司 NANTONG GANGZHA INSTITUTE FOR BUILDING DESIGNING CO.,LTD 设计证书编号 102612-sy （乙级） DESIGN CERTIFICATE No.:0261-sy	批 准 人 RATIFIED BY		审 核 AUDITED BY		建设单位 CLIENT	长江镇永平闸社区	图纸内容 DRAWING TITLE	设计编号 JOB No.	2025S015
B				项目负责人 PROJECT DIRECTOR		校 对 CHECKED BY		项目名称 PROJECT	永平闸社区5组桥(6mX4.6m)	总体布置图	专 业 DISCIPLINE	水 利
A				专业负责人 DISCIPLINE DIRECTOR		设 计 DESIGNED BY					阶 段 STATUS	施工图
序号 NO.	修改内容 DESCRIPTION	日期 DATE									编 号 DRAWING No.	1 9

专业 DISCIPLINE | 姓名 NAME | 日期 DATE

纵剖面钢筋

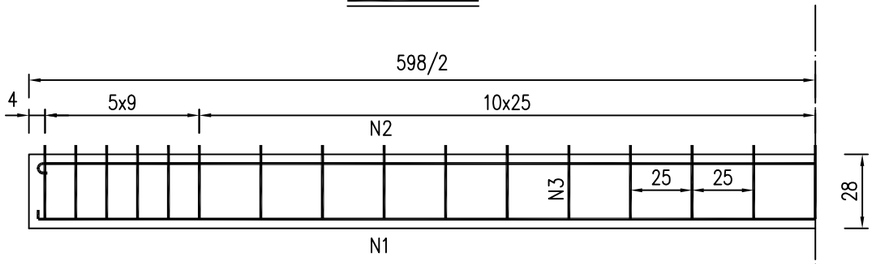

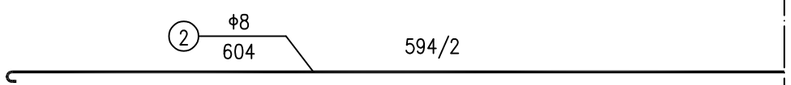

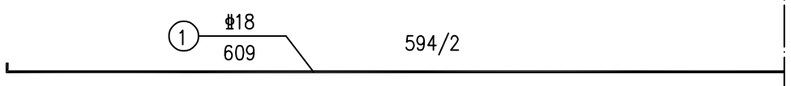

中部块件横断面

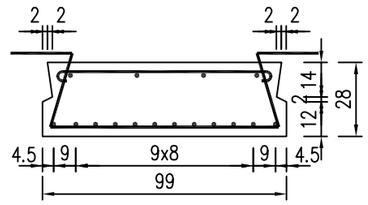

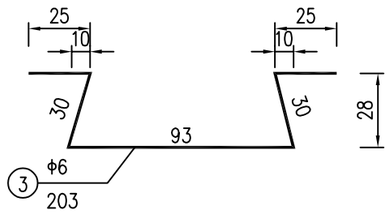

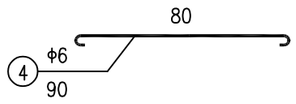

边部块件横断面

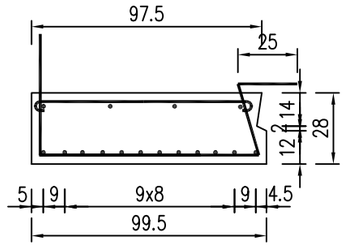

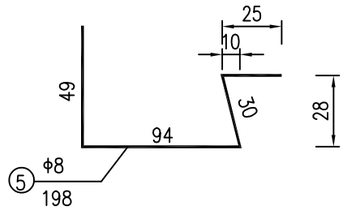

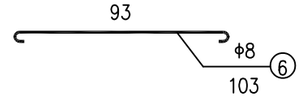

铰缝大样图

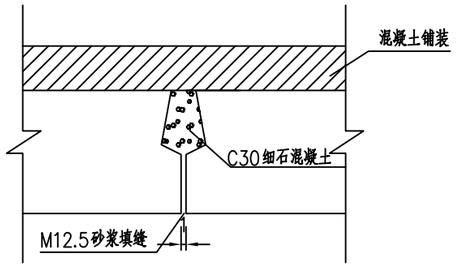

说明：

1、图中尺寸除钢筋直径以毫米计，余均以厘米为单位。

2、块件吊装位置应在距两端50cm处，采用钢绳绑捆（预制时注意安排穿绳）等办法起吊。

3、预制板及接缝砼均为C30。

4、混凝土铺装现浇筑前，预制板顶面需拉毛并冲洗干净。

5、桥板顶拱度1.5cm，按抛物线形设置。

6、钢筋设计强度："Φ"表示HPB300钢筋，fy=270Mpa，"Φ"表示HRB400钢筋，fy=360Mpa。

序号 NO.	修改内容 DESCRIPTION	日期 DATE
C		
B		
A		

南通市港闸建筑设计院有限公司
NANTONG GANGZHA INSTITUTE FOR BUILDING DESIGNING CO.,LTD
设计证书编号 102612-sy （乙级）
DESIGN CERTIFICATE No.102612-sy

批 准 人 RATIFIED BY		审 核 AUDITED BY		建设单位 CLIENT	长江镇永平闸社区
项目负责人 PROJECT DIRECTOR		校 对 CHECKED BY		项目名称 PROJECT	永平闸社区5组桥(6mX4.6m)
专业负责人 DISCIPLINE DIRECTOR		设 计 DESIGNED BY		图纸内容 DRAWING TITLE	6.0m板钢筋布置图

设计编号 JOB No.	2025S015
专 业 DISCIPLINE	水 利
阶 段 STATUS	施工图
编 号 DRAWING No.	2 9

半立面

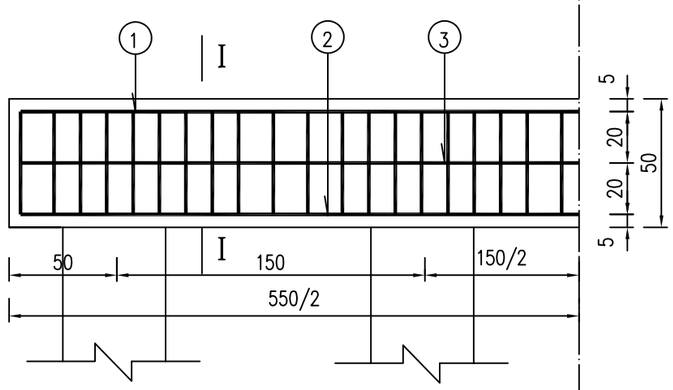

半平面

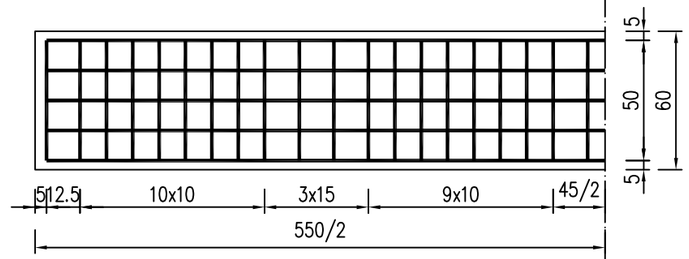

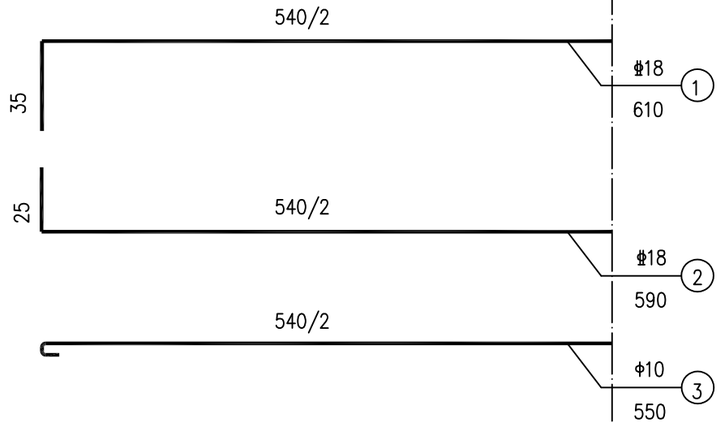

I--I

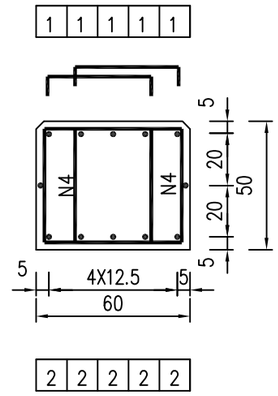

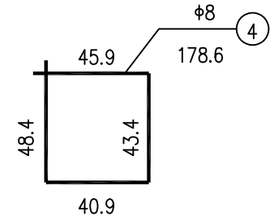

说明：

1、图中尺寸除钢筋直径以毫米计，余均以厘米为单位。

2、防震挡块钢筋未示，详见墩台防震挡块钢筋构造。

3、墩帽钢筋与墩柱、防震挡块钢筋发生干扰时，可适当挪动其中一种。

4、钢筋设计强度："Φ"表示HPB300钢筋，fsk=300Mpa，
"Φ"表示HRB400钢筋，fsk=400Mpa。

序号 NO.	修改内容 DESCRIPTION	日期 DATE
C		
B		
A		

南通市港闸建筑设计院有限公司
NANTONG GANGZHA INSTITUTE FOR BUILDING DESIGNING CO.,LTD
设计证书编号 102612-sy （乙级）
DESIGN CERTIFICATE No.:02612-sy

批 准 人 RATIFIED BY		审 核 AUDITED BY		建设单位 CLIENT	长江镇永平闸社区
项目负责人 PROJECT DIRECTOR	虞泊洋	校 对 CHECKED BY	王-博	项目名称 PROJECT	永平闸社区5组桥(6mX4.6m)
专业负责人 DISCIPLINE DIRECTOR	虞泊洋	设 计 DESIGNED BY		图纸内容 DRAWING TITLE	墩台盖梁钢筋布置图

设计编号 JOB No.	2025S015
专 业 DISCIPLINE	水 利
阶 段 STATUS	施工图
编 号 DRAWING No.	3 9

桥台耳背墙立面

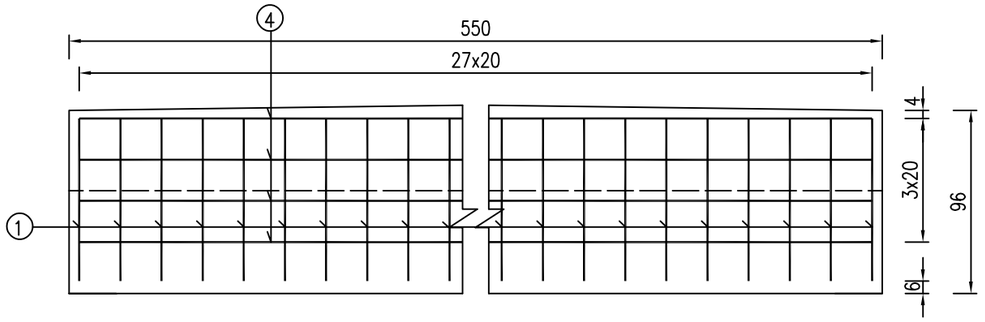

桥台耳背墙平面

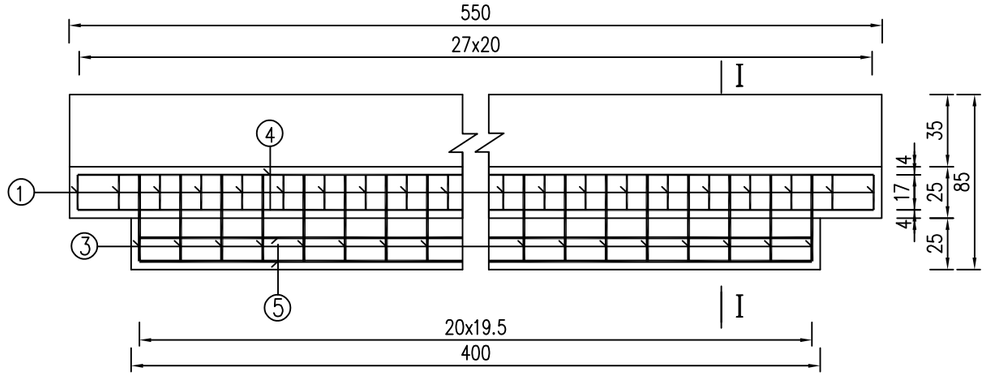

I--I

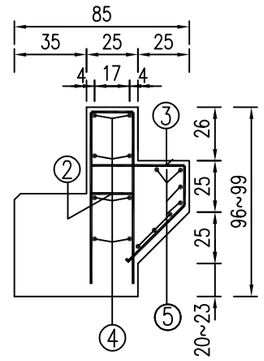

立 面

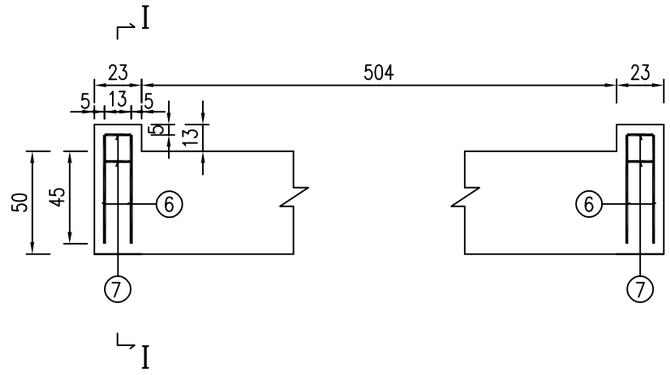

平 面

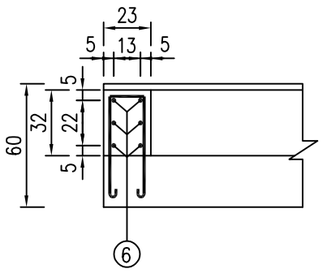

I--I

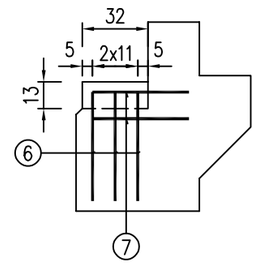

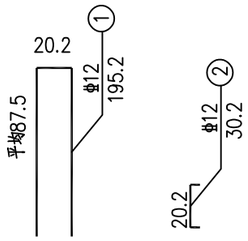

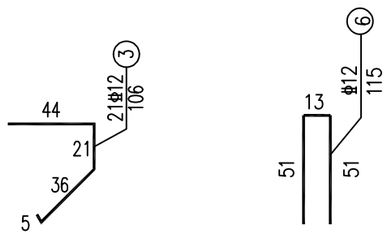

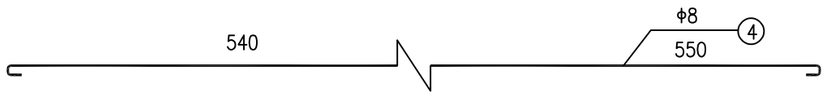

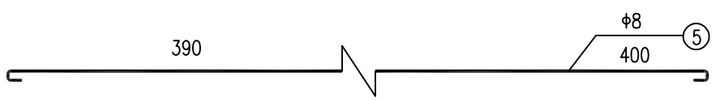

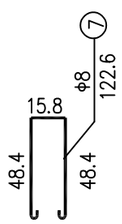

说明：

1、图中尺寸除钢筋直径以毫米计，余均以厘米为单位。

2、挡块钢筋布置祥见墩台挡块钢筋构造图。

3、2号背墙绑扎短钢筋横桥向按60cm间距放置。

4、防震挡块钢筋若与桥墩盖梁钢筋相碰，可适当调整。

5、墩台挡块与板梁间塞2cm挤塑板。

6、钢筋设计强度："Φ"表示HPB300钢筋，fsk=300Mpa，"Φ"表示HRB400钢筋，fsk=400Mpa。

序号 NO.	修改内容 DESCRIPTION	日期 DATE
C		
B		
A		

南通市港闸建筑设计院有限公司
NANTONG GANGZHA INSTITUTE FOR BUILDING DESIGNING CO.,LTD
设计证书编号 102612-sy （乙级）
DESIGN CERTIFICATE No.:0261:2-sy

批 准 人 RATIFIED BY		审 核 AUDITED BY	
项目负责人 PROJECT DIRECTOR	庞为洋	校 对 CHECKED BY	王博
专业负责人 DISCIPLINE DIRECTOR	庞为洋	设 计 DESIGNED BY	

建设单位 CLIENT	长江镇永平闸社区
项目名称 PROJECT	永平闸社区5组桥(6mX4.6m)
图纸内容 DRAWING TITLE	桥台耳背墙、挡块钢筋布置图
设计编号 JOB No.	2025S015
专 业 DISCIPLINE	水 利
阶 段 STATUS	施工图
编 号 DRAWING No.	4 / 9

专业 DISCIPLINE | 姓名 NAME | 日期 DATE

搭板钢筋立面

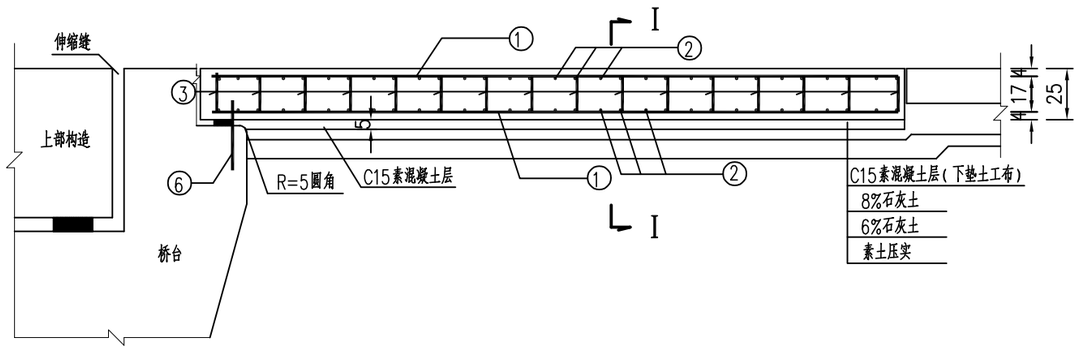

I---I

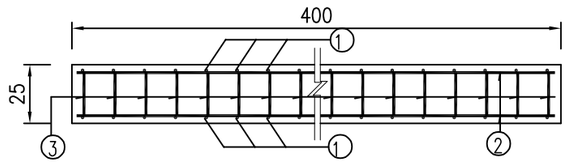

搭板与桥台联结大样

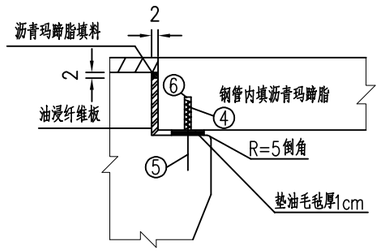

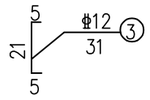

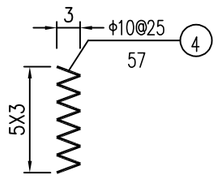

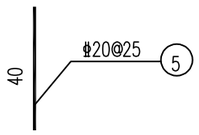

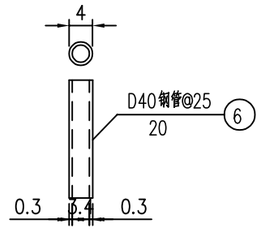

搭板钢筋平面

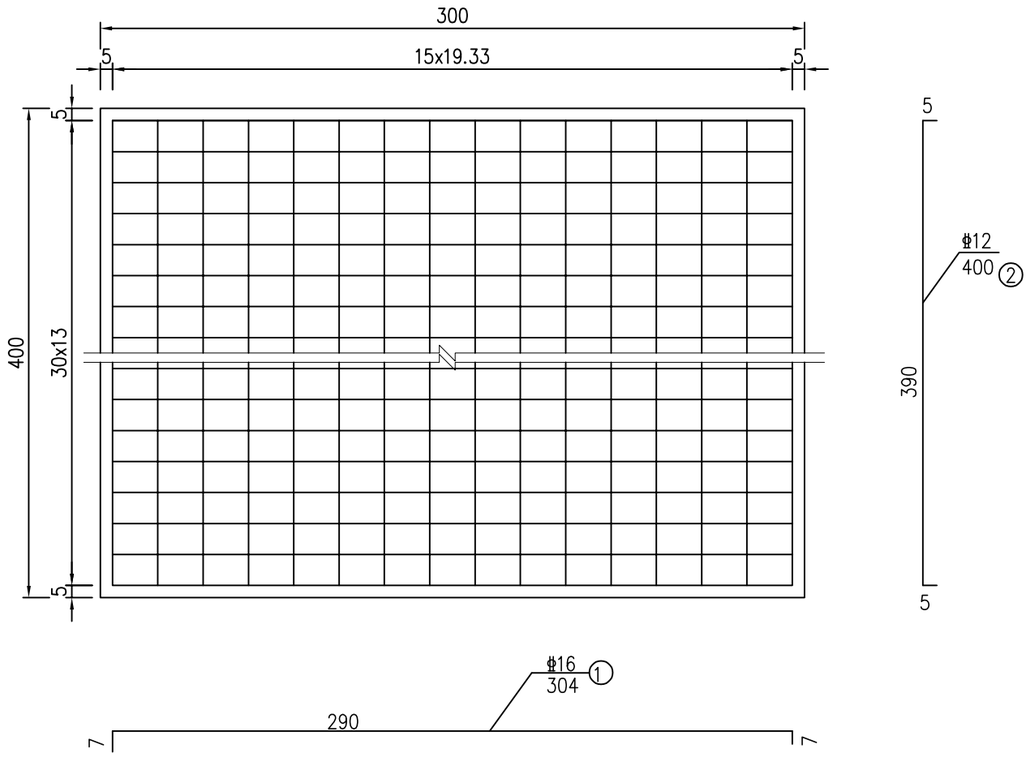

全桥搭板材料数量表

部位	编号	直径 (mm)	单根长度 (cm)	根数	共长 (m)	共重 (kg)	混凝土 (m3)
搭板	1	φ16	304	124	376.96	595.42	C30: 6.0
	2	φ12	400	64	256.00	227.45	
	3	φ12	31	496	153.76	136.62	
	4	φ10	57	34	19.38	11.96	
	5	φ20	40	34	13.6	33.56	C15: 1.2
	6	D40钢管	20	34	6.8	20.12	

说明：

1、图中尺寸除钢筋直径以毫米计外余均以厘米计。

2、N5锚筋应于桥台施工时安装好，尺寸见下部构造，工程量计入下部构造。

3、搭板采用C30混凝土，搭板下5cmC15素砼垫层全幅铺设，垫层上刷两道沥青，并上铺一层塑料膜。

4、搭板内侧边缘应包裹一层250g/m2防渗土工布。

5、钢筋设计强度："φ"表示HPB300钢筋，"φ"表示HRB400钢筋。

序号 NO.	修改内容 DESCRIPTION	日期 DATE
C		
B		
A		

南通市港闸建筑设计院有限公司
NANTONG GANGZHA INSTITUTE FOR BUILDING DESIGNING CO.,LTD
设计证书编号 102612-sy （乙级）
DESIGN CERTIFICATE No.:10261?-sy

批 准 人 RATIFIED BY		审 核 AUDITED BY	
项目负责人 PROJECT DIRECTOR	虞泊洋	校 对 CHECKED BY	王-博
专业负责人 DISCIPLINE DIRECTOR	虞泊洋	设 计 DESIGNED BY	

建设单位 CLIENT	长江镇永平闸社区
项目名称 PROJECT	永平闸社区5组桥(6mX4.6m)
图纸内容 DRAWING TITLE	桥头搭板钢筋布置图

设计编号 JOB No.	2025S015
专 业 DISCIPLINE	水 利
阶 段 STATUS	施工图
编 号 DRAWING No.	5 9

专业 DISCIPLINE	姓名 NAME	日期 DATE

平　面

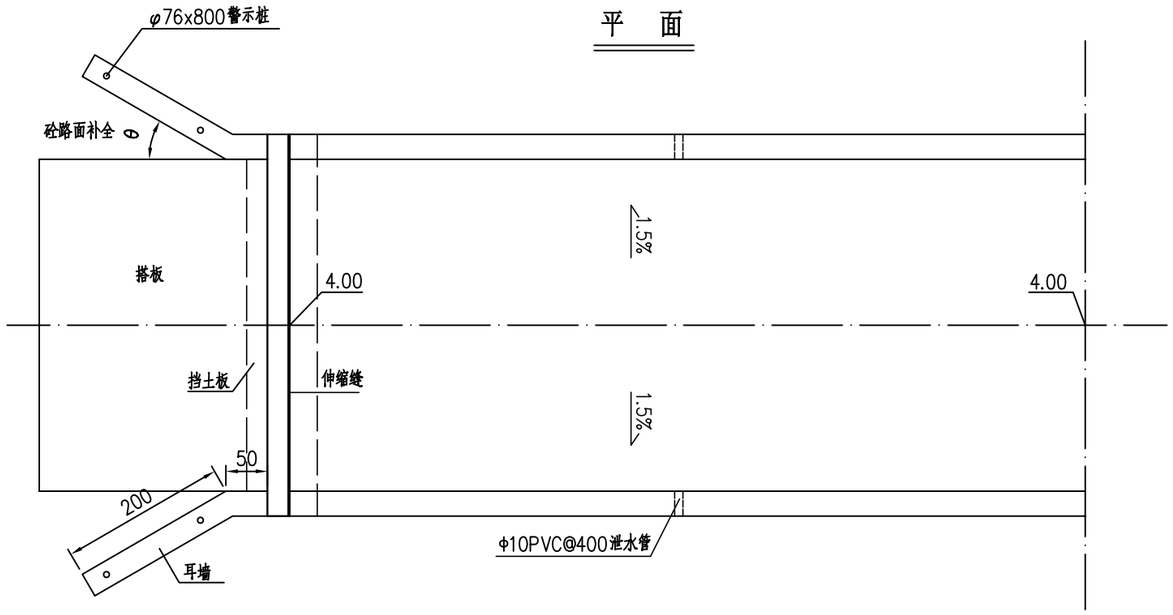

挡土板剖面图

挡土板长度4.0m（每侧）

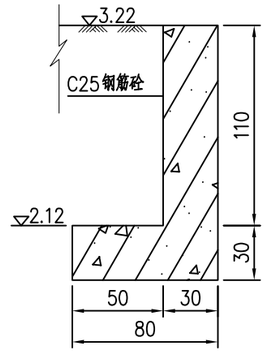

挡土板配筋图

未注钢筋均为Φ10

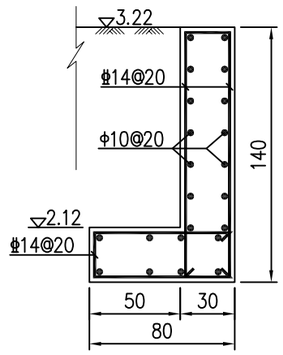

耳墙剖面图

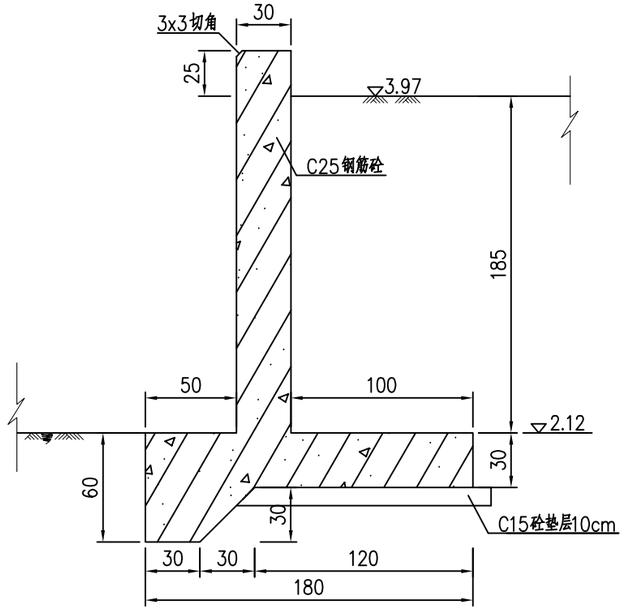

耳墙配筋图

未注钢筋均为Φ10

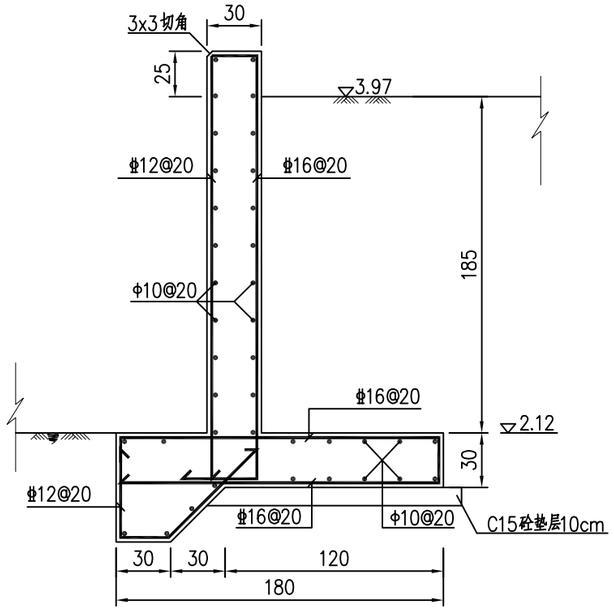

桥台伸缩缝

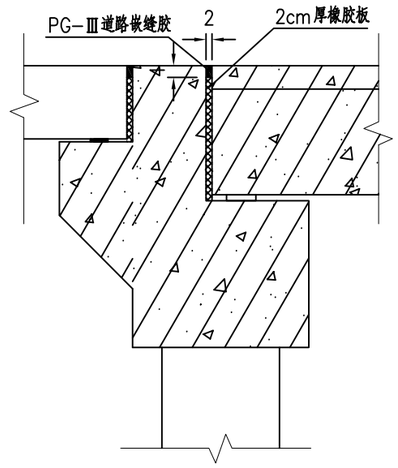

说明:

1、图中尺寸高程以米计，其余除注明外均以厘米为单位。

2、台后填土采用6%水泥土分层夯实，压实度不小于0.93。

3、每个挡土墙长度2.5m,角度可根据现场情况确定。

4、钢筋设计强度："Φ"表示HPB300钢筋，fsk=300Mpa，
"Φ"表示HRB400钢筋，fsk=400Mpa。

序号 NO.	修改内容 DESCRIPTION	日期 DATE
C		
B		
A		

南通市港闸建筑设计院有限公司
NANTONG GANGZHA INSTITUTE FOR BUILDING DESIGNING CO.,LTD
设计证书编号 102612-sy （乙级）
DESIGN CERTIFICATE No.:02612-sy

批　准　人 RATIFIED BY		审　核 AUDITED BY	
项目负责人 PROJECT DIRECTOR		校　对 CHECKED BY	
专业负责人 DISCIPLINE DIRECTOR		设　计 DESIGNED BY	

建设单位 CLIENT	长江镇永平闸社区
项目名称 PROJECT	永平闸社区5组桥(6mX4.6m)
图纸内容 DRAWING TITLE	桥梁挡土墙及细部构造图

设计编号 JOB No.	2025S015
专　业 DISCIPLINE	水　利
阶　段 STATUS	施工图
编　号 DRAWING No.	6 / 9

A---A断面

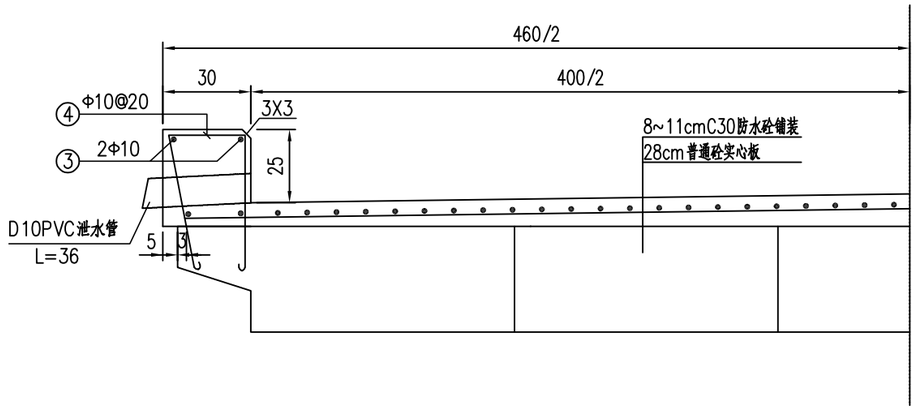

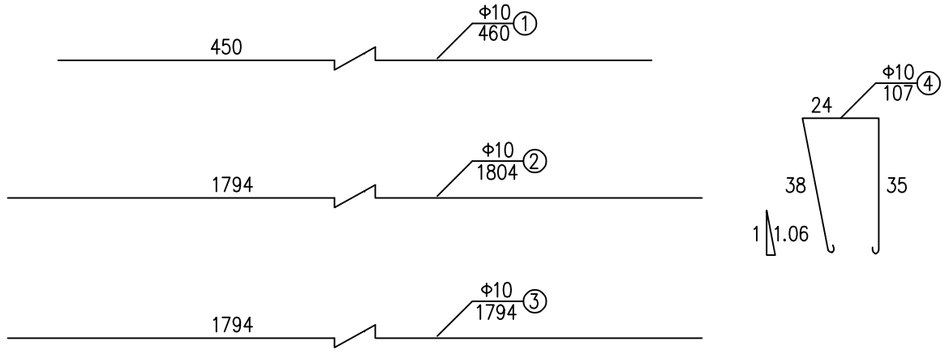

混凝土钢筋网布置

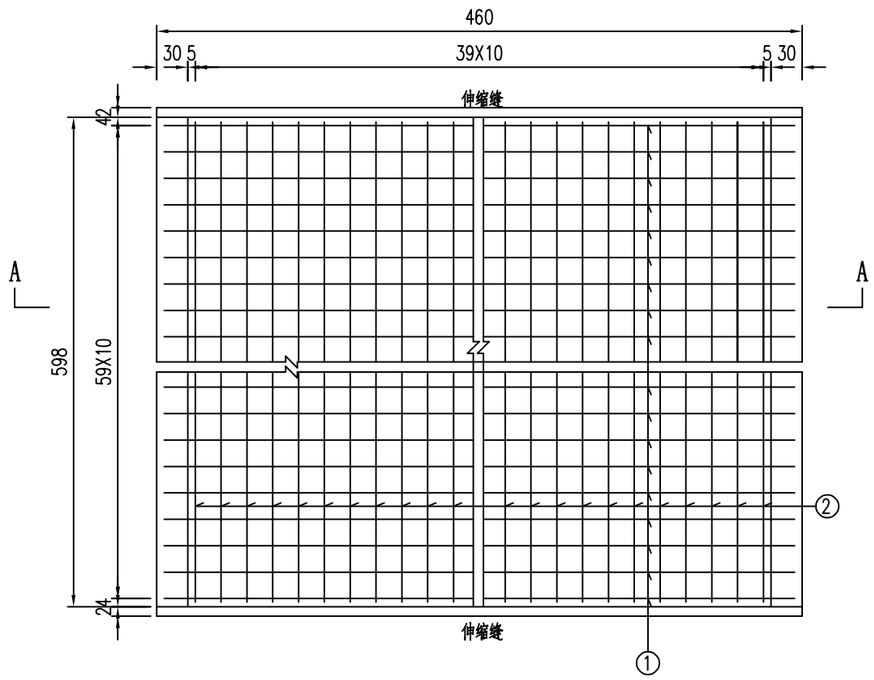

全桥桥面铺装、安全带及泄水管材料数量表

部位	编号	直径（mm）	单根长（cm）	根数	共长（m）	重量（kg）	C30混凝土（m^3）
桥面铺装	1	Φ10	460	60	276.00	170.29	2.62
	2	Φ10	604	40	241.60	149.07	
安全带	3	Φ10	594	8	47.52	29.32	0.9
	4	Φ10	107	62	66.34	40.93	
泄水管	桥面设Φ10@400PVC泄水管，单根长36cm,全桥共设4道。						

说明:

1、本图尺寸单位除钢筋直径以毫米计外，余均以厘米计。

2、铺装层内Φ10钢筋焊接网网格间距为10X10cm，施工时需采取一定措施，保证其到铺装顶面钢筋净保护层为3cm。

3、钢筋设计强度："Φ"表示HPB300钢筋，fsk=300Mpa，"Φ"表示HRB400钢筋，fsk=400Mpa。

序号 NO.	修改内容 DESCRIPTION	日期 DATE
C		
B		
A		

南通市港闸建筑设计院有限公司
NANTONG GANGZHA INSTITUTE FOR BUILDING DESIGNING CO.,LTD
设计证书编号 102612-sy（乙级）
DESIGN CERTIFICATE No.\026\2-sy

批 准 人 RATIFIED BY		审 核 AUDITED BY	
项目负责人 PROJECT DIRECTOR		校 对 CHECKED BY	
专业负责人 DISCIPLINE DIRECTOR		设 计 DESIGNED BY	

建设单位 CLIENT	长江镇永平闸社区
项目名称 PROJECT	永平闸社区5组桥(6mX4.6m)
图纸内容 DRAWING TITLE	桥面铺装层、安全带构造图

设计编号 JOB No.	2025S015
专 业 DISCIPLINE	水 利
阶 段 STATUS	施工图
编 号 DRAWING No.	7 9

日期 DATE
姓 名 NAME
专 业 DISCIPLINE

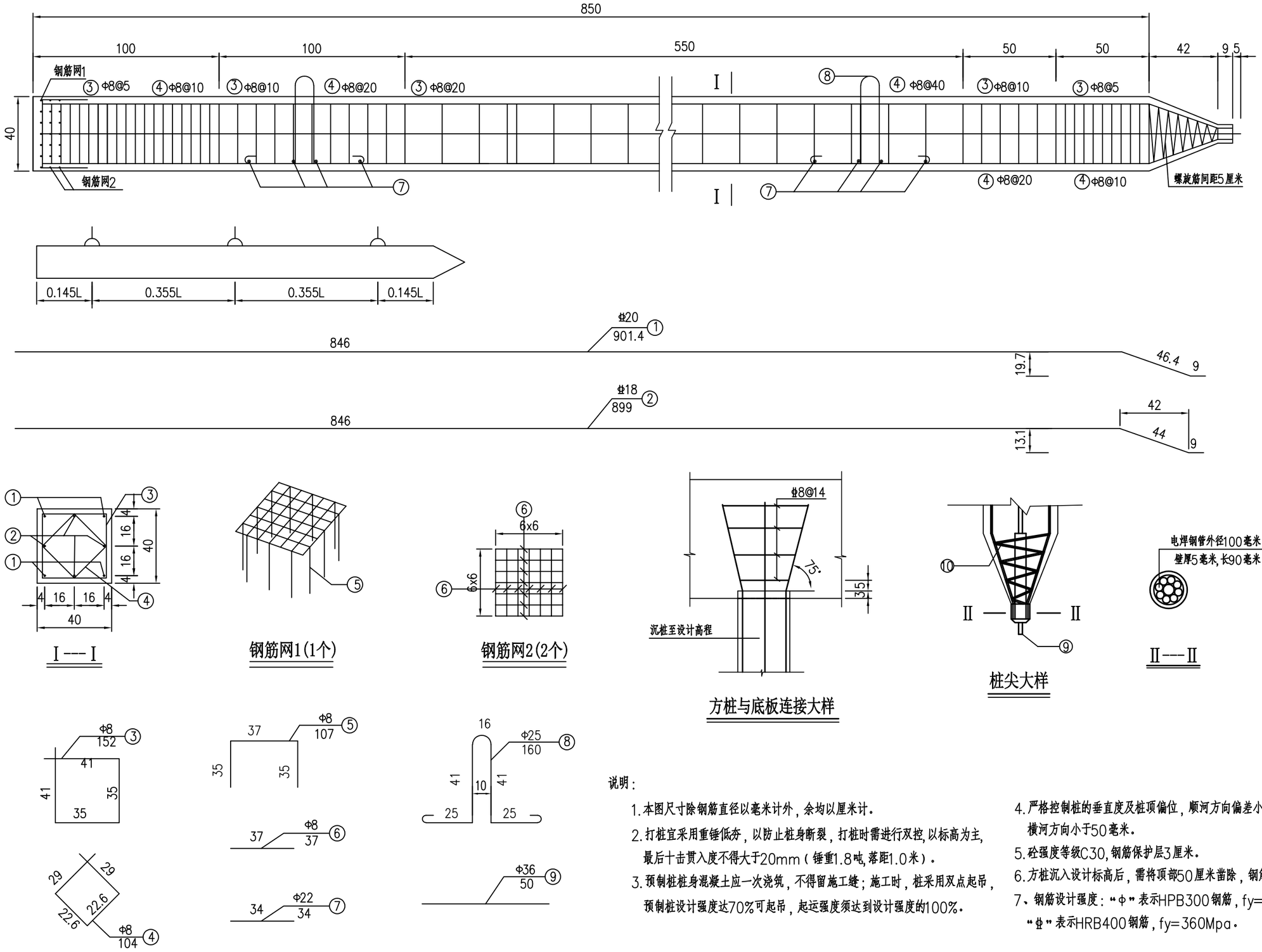

说明：

1. 本图尺寸除钢筋直径以毫米计外，余均以厘米计。
2. 打桩宜采用重锤低夯，以防止桩身断裂，打桩时需进行双控，以标高为主，最后十击贯入度不得大于20mm（锤重1.8吨，落距1.0米）。
3. 预制桩桩身混凝土应一次浇筑，不得留施工缝；施工时，桩采用双点起吊，预制桩设计强度达70%可起吊，起运强度须达到设计强度的100%。
4. 严格控制桩的垂直度及桩顶偏位，顺河方向偏差小于30毫米，横河方向小于50毫米。
5. 砼强度等级C30，钢筋保护层3厘米。
6. 方桩沉入设计标高后，需将顶部50厘米凿除，钢筋埋入盖梁。
7、钢筋设计强度："φ"表示HPB300钢筋，fy=270Mpa，"Φ"表示HRB400钢筋，fy=360Mpa。

序号 NO.	修改内容 DESCRIPTION	日期 DATE
C		
B		
A		

南通市港闸建筑设计院有限公司
NANTONG GANGZHA INSTITUTE FOR BUILDING DESIGNING CO.,LTD
设计证书编号 102612-sy （乙级）
DESIGN CERTIFICATE No.102612-sy

批 准 人 RATIFIED BY		审 核 AUDITED BY	
项目负责人 PROJECT DIRECTOR	虞泊洋	校 对 CHECKED BY	王一博
专业负责人 DISCIPLINE DIRECTOR	虞泊洋	设 计 DESIGNED BY	

建设单位 CLIENT	长江镇永平闸社区	图纸内容 DRAWING TITLE	40×40预制桩钢筋布置图
项目名称 PROJECT	永平闸社区5组桥(6mX4.6m)		

设计编号 JOB No.	2025S015
专 业 DISCIPLINE	水 利
阶 段 STATUS	施工图
编 号 DRAWING No.	8 9

专业 DISCIPLINE	姓名 NAME	日期 DATE

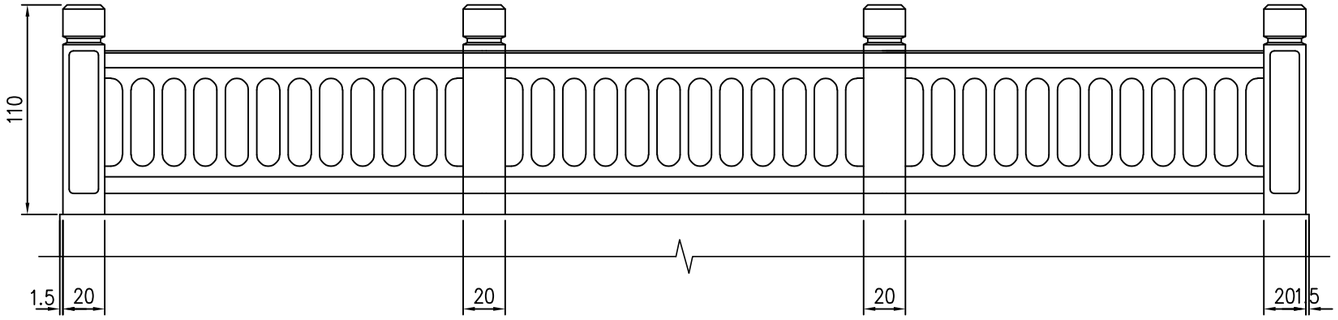

栏杆尺寸图

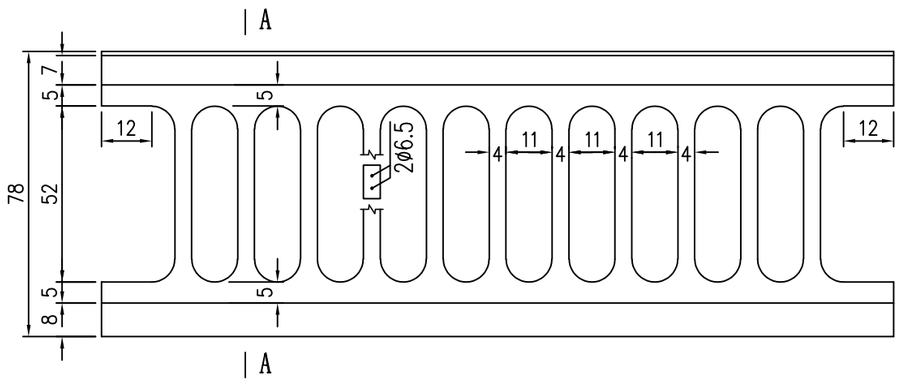

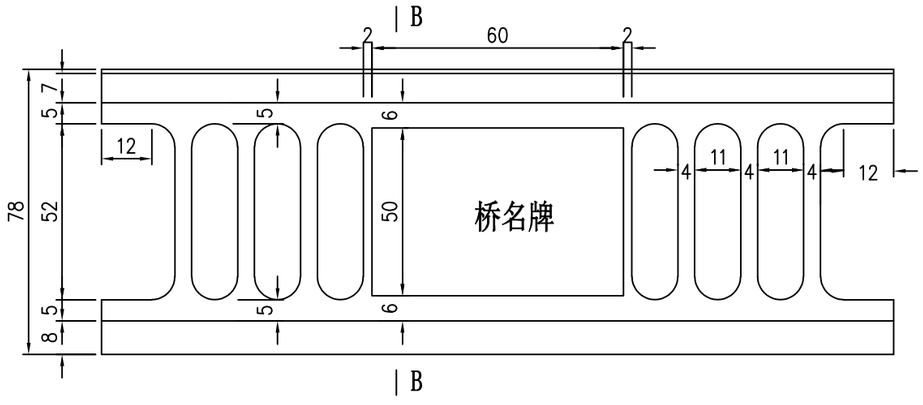

栏杆片大样图

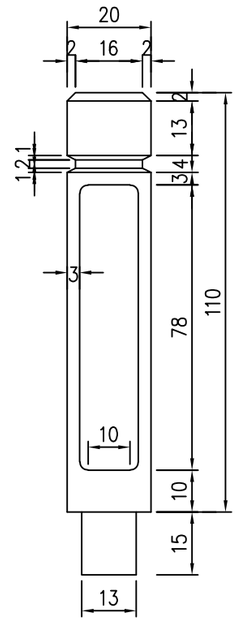

栏杆柱大样图

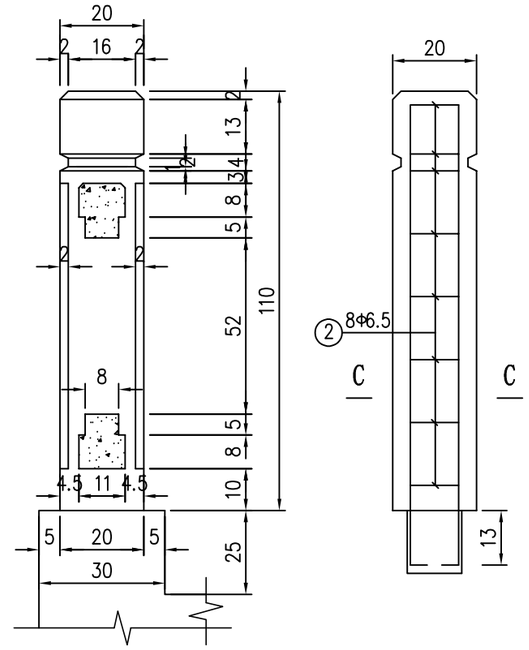

栏杆柱构造图

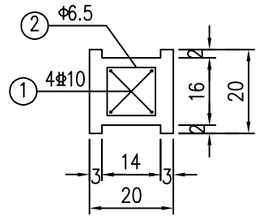

C-C剖面图

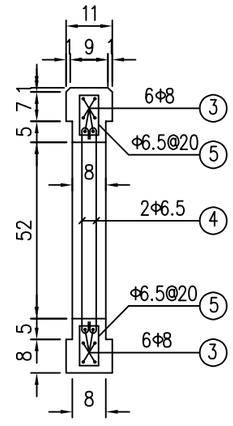

A-A剖面图

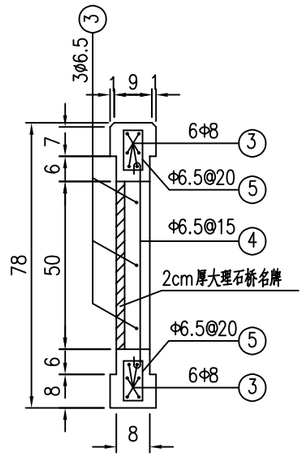

B-B剖面图

说 明：

1、本图高程（1985国家基准高程）单位为米，其余尺寸单位厘米。

2. 具体分节长度施工单位自行调整。

3. 砼强度等级：C25。

4、钢筋设计强度："Φ"表示HPB300钢筋，fsd=270Mpa，
"Φ"表示HRB400钢筋，fsd=330Mpa。

序号 NO.	修改内容 DESCRIPTION	日期 DATE
C		
B		
A		

南通市港闸建筑设计院有限公司
NANTONG GANGZHA INSTITUTE FOR BUILDING DESIGNING CO.,LTD
设计证书编号 102612-sy （乙级）
DESIGN CERTIFICATE No.102612-sy

批 准 人 RATIFIED BY		审 核 AUDITED BY		建设单位 CLIENT	长江镇永平闸社区
项目负责人 PROJECT DIRECTOR		校 对 CHECKED BY		项目名称 PROJECT	永平闸社区5组桥(6mX4.6m)
专业负责人 DISCIPLINE DIRECTOR		设 计 DESIGNED BY			

图纸内容 DRAWING TITLE：栏杆及其钢筋布置图

设计编号 JOB No.	2025S015
专 业 DISCIPLINE	水 利
阶 段 STATUS	施工图
编 号 DRAWING No.	9 9