建筑工程、风景园林、市政行业乙级
送电工程乙级
证书编号：A232051797

藕池村宜居宜业和美乡村建设项目

施工图（党建议事平台建设）

江苏中镁工程规划设计研究院有限公司

2025年08月

中镁 ZHONGMEI	江苏中镁工程规划设计研究院有限公司 JIANGSU ZHONGMEI ENGINEERING PLANNING AND DESIGN INSTITUTE CO.,LTD				项目编号 Project No.	
					子项名称 Sub-Project	
	建设单位 Client	如皋市下原镇人民政府			专 业 Discipline	
	工程名称 Project Name	藕池村宜居宜业和美乡村建设项目			设计阶段 Stage	施工图
	图纸名称 Drawing Title				版 次 Version No.	
证 书	此目录图纸必须经图纸审图机构审查合格盖章，并经消防审批部门审查合格盖章后方可施工.				日 期 Date	2025-08
建筑工程、风景园林、市政行业乙级 送电工程乙级 证书编号：A232051797	审 定 Approved by		审 核 Verified by			
	项目负责人 Project manager		专业负责人 Profession manager			
	校 对 Checked by		设 计 Designer			

图 纸 目 录
Drawing List

序号 S.N	图纸名称 Drawing Title	图 号 Drawing No.	图 幅 Size	备 注 Comments
	现状分析		A3	
00	党建议事平台建设-村网格议事协商平台提升			
01	景观工程设计说明	LS-01	A3	
02	苗木表	LS-02	A3	
03	绿化总平面图	LS-03	A3	
04	网格放线图	LS-04	A3	
05	竖向设计图、索引图、铺装详图	LS-05	A3	
06	青石板铺装详图	LS-06	A3	
07	竹栏杆详图 散置砾石接绿地做法	LS-07	A3	
08	党建议事平台建设-村党群服务中心入口处环境提升			
09	苗木表	LS-08	A3	
10	入口景观总平面位置图	LS-09	A3	
11	入口景观详图	LS-10	A3	
12	景石详图一	LS-11	A3	
13	景石详图二	LS-12	A3	
14	党建议事平台建设-文化建设			
15	标牌一		A3	
16	党群服务中心北侧与西侧道路沿街标牌		A3	
17	白李路沿街标牌		A3	
18	花园路沿街标牌		A3	
19	党建宣传栏		A3	
20				
21				

序号 S.N	图纸名称 Drawing Title	图 号 Drawing No.	图 幅 Size	备 注 Comments
22				
23				
24				
25				
26				
27				
28				
29				
30				
31				
32				
33				
34				
35				
36				
37				
38				
39				
40				
41				
42				
43				
44				
45				
46				
47				
48				
49				
50				
51				
52				
53				
54				
55				

下原镇藕池村宜居宜业和美乡村现状分析

一、工程概况

本次工程设计项目汇总：

1、乡村治理类

1.1 党建议事平台建设：对安置小区外侧区域建设党建共享菜园，环村精品线路文化氛围提升，村网格议事协商平台提升，村党群服务中心入口处环境提升；

二、现状分析

1、项目位置图

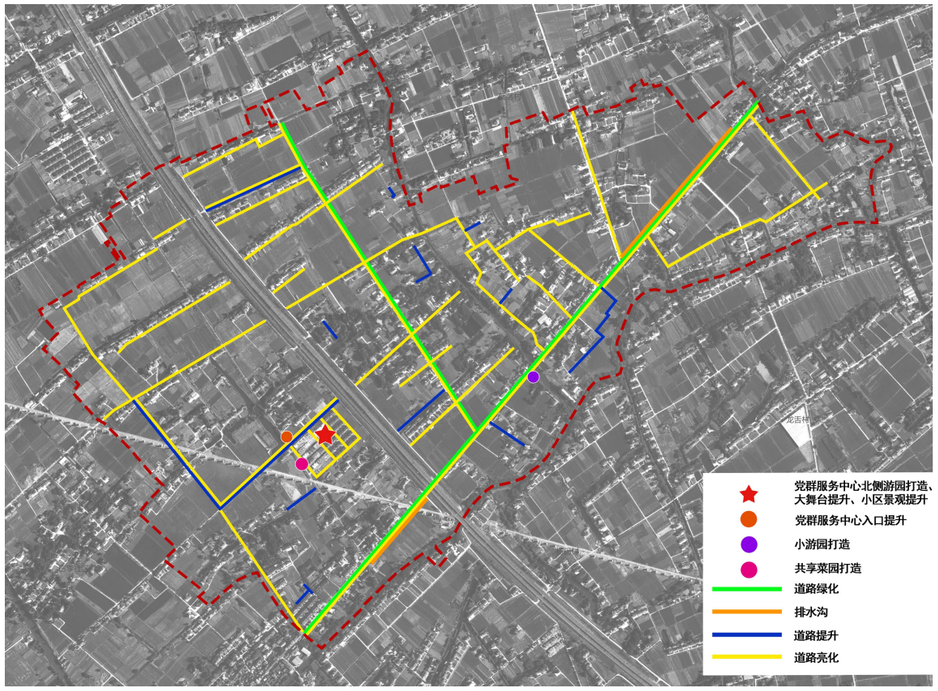

2、具体设计要求

（1）、党建议事平台建设：对安置小区外侧区域建设党建共享菜园，环村精品线路文化氛围提升，村网格议事协商平台提升，村党群服务中心入口处环境提升,、现状照片如下：

三、建设内容表

项目类别	序号	子项目名称	建设内容	工程量	单位	备注
乡村治理类	1.1	党建议事平台建设	拟对安置小区外侧区域建设党建共享菜园，环村精品线路文化氛围提升，村网格议事协商平台提升，村党群服务中心入口处环境提升等。			

党建议事平台建设-村网格议事协商平台提升

景观工程设计说明

1、设计依据

1.1经甲方批准的方案

1.2与本工程相关的现行国家标准设计规范:

- 《风景园林标志标准》GJJ/T171-2012
- 《城市道路绿化规划与设计规范》GJJ75-97
- 《园林绿化工程施工及验收规》GJJ/T82-2012
- 《城市道路和建筑物无障碍设计规范》JGJ50-2013
- 《公园设计规范》GB51192-2016

2、项目概况

2.1本景观工程<藕池村宜居宜业和美乡村建设项目>、建设地点<如皋市>。

建设单位<如皋市下原镇人民政府>。

3、材料及做法说明

3.1基础基层做法回填土应分层夯实处理，其压实度不少于90%，回弹模量不应小于80MPa。

3.2湿作业时现场环境温度宜在5度以上。

3.3本工程中景观地形部分回填土为种植土，堆坡造形时注意地形的平缓过渡，避免出现棱角。本图中地形标高值为沉降后的最终标高。

4.1平面定位

4.1.1设计中,凡特殊形体的平面图形弧状线带等,展开标准模数的方格网,框取图案形象,以利施工放样。

5.1设计标高

5.1.1尺寸标注

5.1.2凡图面尺寸的标注,除标高值以m为单位外,其余均以mm为单位。

5.1.3若图面尺寸与比例有出入时应以所标注尺寸的数字为准,所有图示尺寸须在现场施工放样时进行复核或修正,不可度量图纸。

6、其它说明

6.1本设计在规划设定的条件下进行，其设计深度以能满足施工为原则，不影响规划及业已通过审批确认的方案对各类有关规范的安全保证。施工过程中不可减少规划总体设计按规范核定的各项指标，不得随意改变设计，如出现图纸与现场情况明显的差异，又影响功能要求及景观效果时，应通过建设方、施工监理与本工程设计师商定后再进行。

6.2本工程按设计所选用的各类器材、建材、装饰面材、各类绿化植栽品种及其专用配套设施的规格，包括种植土壤等，均须符合各自规范所指定的质量要求。材料进场时应通过质量验收。

6.3凡遇本设计跟工程所在地有关环保、消防、劳保、卫生、治安、绿化、市政等政府主管部门的各项管理制度规定有矛盾时，应及时通知景观设计师，经修改处理后方可施工。如承建商擅自修改与决定所造成的错误，应有承建商负责处理，所造成的损失由承建商承担责任。

6.4本说明与设计图纸具有同等效力。若遇有差异或不明确处，由各专业设计师现场处理解决。

6.5本项目养护管理期共三年三级养护。

7.0植物种植:

7.1绿化栽植应尽可能安排在栽植季节进行；落叶乔木应在春季土壤解冻后萌芽前或秋季落叶后土壤冰冻前进行；

7.2 种植前应充分熟读理解设计意图，放样时按施工平面图比例依实放线定点,要求定点放线准确符合设计要求。

7.3按设计苗木表严格备苗，选择生长势良好，无病虫害的苗木，提高种植质量；在非种植季节种植，应采取特殊措施，以确保成活率和建成效果；

会签 Confirmed by		
建筑 Architecture	结构 Structure	给排水 Plumbing
暖通 HVAC	强电 Electricity	弱电 ELV

设计单位 DESIGN INSTITUTE

江苏中镁工程规划设计研究院有限公司

JIANGSU ZHONGMEI ENGINEERING PLANNING AND DESIGN INSTITUTE CO.,LTD

证书 CERTIFICATE

建筑工程、风景园林、市政行业乙级

送电工程乙级

证书编号：A232051797

建设单位 Client	如皋市下原镇人民政府		
工程名称 Project Name	藕池村宜居宜业和美乡村建设项目		
子项名称 Sub-Project	党建议事平台建设-村网格议事协商平台提升		
项目编号 Project No.	2025-XY01	子项编号 Sub-Project No.	
审定 Approved by	钱甜甜		
审核 Verified by	陈玲		
项目负责人 Project manager	陈玲		
专业负责人 Profession manager	陈玲		
校对 Checked by	洪钦		
设计 Designer	陈胜龙		
制图 Drawn By	陈胜龙		
图纸名称 Drawing Title	景观工程设计说明		
专业 Discipline	园林	阶段 Stage	施工图
版次 Version No.		图号 Drawing No.	LS-01
比例 Scale		日期 Date	2025.08

本图须加盖出图签章,否则一律无效

Invalid Unless Stamped

单位出图专用章 | Stamp of design unit

注册执业专用章 | Stamp of Registration

乔灌数量统计表

序号	图例	名称	规格			数量	单位	备注
			胸（地）径(cm)	高度(cm)	冠幅(cm)			
1	红枫	红枫	D8	250-280	220-250	1	株	全冠，姿态佳，请业主确认后方可实施
2		樱花	D8	250-280	220-250	3	株	树形开展，树形优美，自然全冠
3		独杆月季	D6	200-250	160-200	1	株	特选，树形优美，请业主确认后方可实施
4		海桐球		120	120	2	株	球型，不脱脚
5	千层金球	千层金		100	100	1	株	球型，不脱脚
6	枸骨球	无刺枸骨球		100	100	1	株	球型，不脱脚
7	继木球	红花继木球		80	80	1	株	球型，不脱脚

灌木地被面积表

序号	图例	名称	拉丁名	规格		面积	单位	备注
				高度(cm)	冠幅(cm)			
1		草坪				141	m^2	百慕大满铺，补种黑麦草籽

苗木表

会签 Confirmed by	
建筑 Architecture	暖通 HVAC
结构 Structure	强电 Electricity
给排水 Plumbing	弱电 ELV

设计单位 DESIGN INSTITUTE

江苏中镁工程规划设计研究院有限公司

JIANGSU ZHONGMEI ENGINEERING PLANNING AND DESIGN INSTITUTE CO.,LTD

证书 CERTIFICATE

建筑工程、风景园林、市政行业乙级
送电工程乙级
证书编号：A232051797

建设单位 Client	如皋市下原镇人民政府		
工程名称 Project Name	藕池村宜居宜业和美乡村建设项目		
子项名称 Sub-Project	党建议事平台建设-村网格议事协商平台提升		
项目编号 Project No.	2025-XY01	子项编号 Sub-Project No.	
审定 Approved by	钱甜甜	钱甜甜	
审核 Verified by	陈玲	陈玲	
项目负责人 Project manager	陈玲	陈玲	
专业负责人 Profession manager	陈玲	陈玲	
校对 Checked by	洪钦	洪钦	
设计 Designer	陈胜龙	陈胜龙	
制图 Drawn By	陈胜龙	陈胜龙	
图纸名称 Drawing Title	苗木表		
专业 Discipline	园林	阶段 Stage	施工图
版次 Version No.		图号 Drawing No.	LS-02
比例 Scale		日期 Date	2025.08

本图须加盖出图签章，否则一律无效
Invalid Unless Stamped

单位出图专用章 | Stamp of design unit

注册执业专用章 | Stamp of Registration

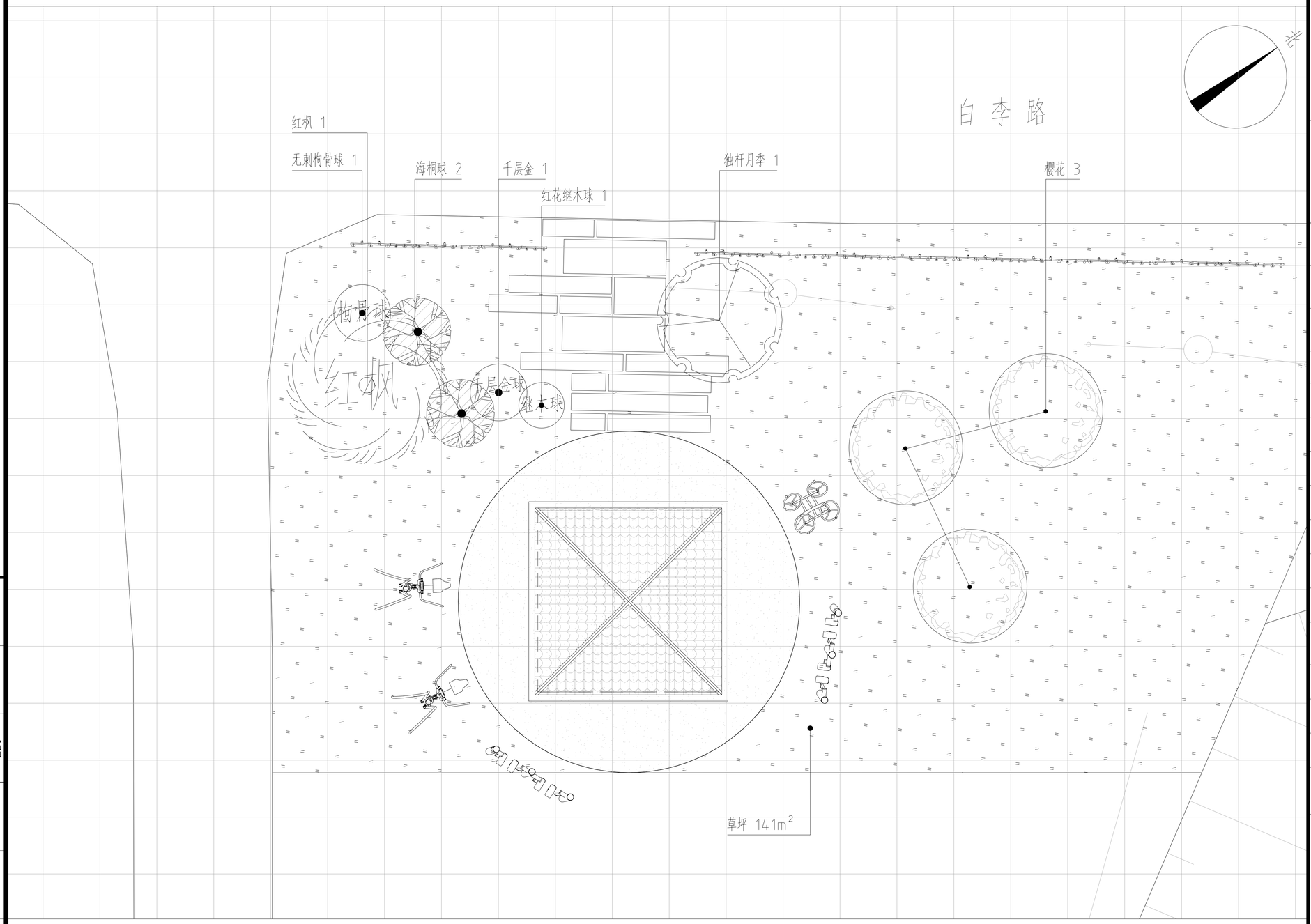

绿化总平面图 1:75

注：小网格间距为1000×1000mm

设计单位
DESIGN
INSTITUTE

中镁
ZHONGMEI

江苏中镁工程规划设计研究院有限公司
JIANGSU ZHONGMEI ENGINEERING PLANNING AND DESIGN INSTITUTE CO.,LTD

证 书
CERTIFICATE

建筑工程、风景园林、市政行业乙级
送电工程乙级
证书编号：A232051797

建 设 单 位 Client	如皋市下原镇人民政府		
工 程 名 称 Project Name	藕池村宜居宜业和美乡村建设项目		
子 项 名 称 Sub-Project	党建议事平台建设-村网格议事协商平台提升		
项目编号 Project No.	2025-XY01	子项编号 Sub-Project No.	
审 定 Approved by	钱甜甜	钱甜甜	
审 核 Verified by	陈 玲	陈玲	
项目负责人 Project manager	陈 玲	陈玲	
专业负责人 Profession manager	陈 玲	陈玲	
校 对 Checked by	洪 钦	洪钦	
设 计 Designer	陈胜龙	陈胜龙	
制 图 Drawn By	陈胜龙	陈胜龙	
图纸名称 Drawing Title	绿化总平面图		
专 业 Discipline	园 林	阶 段 Stage	施工图
版 次 Version No.		图 号 Drawing No.	LS-03
比 例 Scale		日 期 Date	2025.08

本图须加盖出图签章，否则一律无效
Invalid Unless Stamped

单位出图专用章 | Stamp of design unit

注册执业专用章 | Stamp of Registration

暖 通 HVAC	强 电 Electricity	弱 电 ELV
建 筑 Architecture	结 构 Structure	给排水 Plumbing

会 签 Confirmed by

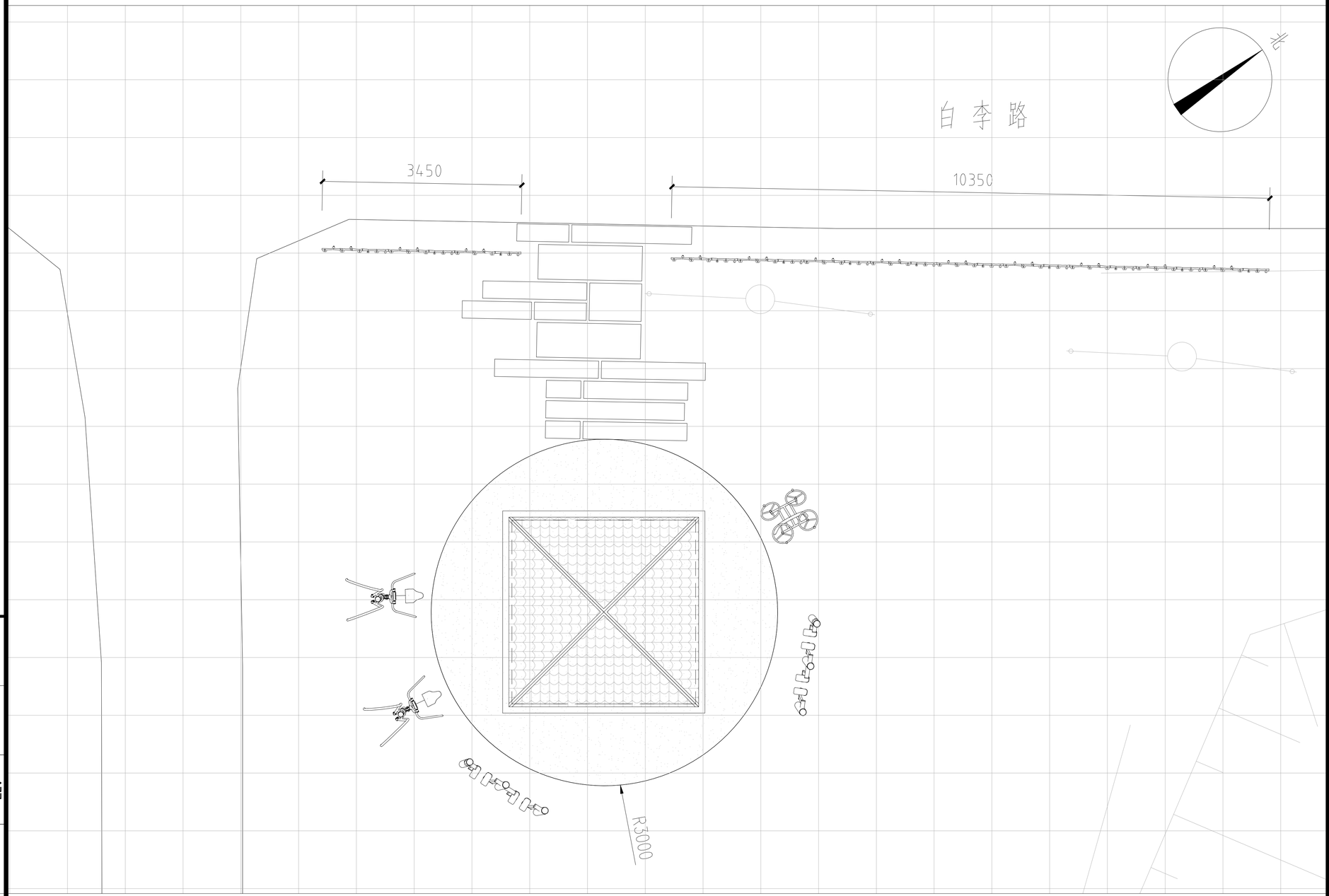

网格放线图 1:75

注：小网格间距为1000x1000mm

会签 Confirmed by	建筑 Architecture	结构 Structure	给排水 Plumbing
	暖通 HVAC	强电 Electricity	弱电 ELV

设计单位
DESIGN
INSTITUTE

江苏中镁工程规划设计研究院有限公司
JIANGSU ZHONGMEI ENGINEERING PLANNING AND DESIGN INSTITUTE CO.,LTD

证书
CERTIFICATE

建筑工程、风景园林、市政行业乙级
送电工程乙级
证书编号：A232051797

建设单位 Client	如皋市下原镇人民政府		
工程名称 Project Name	藕池村宜居宜业和美乡村建设项目		
子项名称 Sub-Project	党建议事平台建设-村网格议事协商平台提升		
项目编号 Project No.	2025-XY01	子项编号 Sub-Project No.	
审定 Approved by	钱甜甜	钱甜甜	
审核 Verified by	陈玲	陈玲	
项目负责人 Project manager	陈玲	陈玲	
专业负责人 Profession manager	陈玲	陈玲	
校对 Checked by	洪钦	洪钦	
设计 Designer	陈胜龙	陈胜龙	
制图 Drawn By	陈胜龙	陈胜龙	
图纸名称 Drawing Title	网格放线图		
专业 Discipline	园林	阶段 Stage	施工图
版次 Version No.		图号 Drawing No.	LS-04
比例 Scale		日期 Date	2025.08

本图须加盖出图签章，否则一律无效
Invalid Unless Stamped

单位出图专用章 | Stamp of design unit

注册执业专用章 | Stamp of Registration

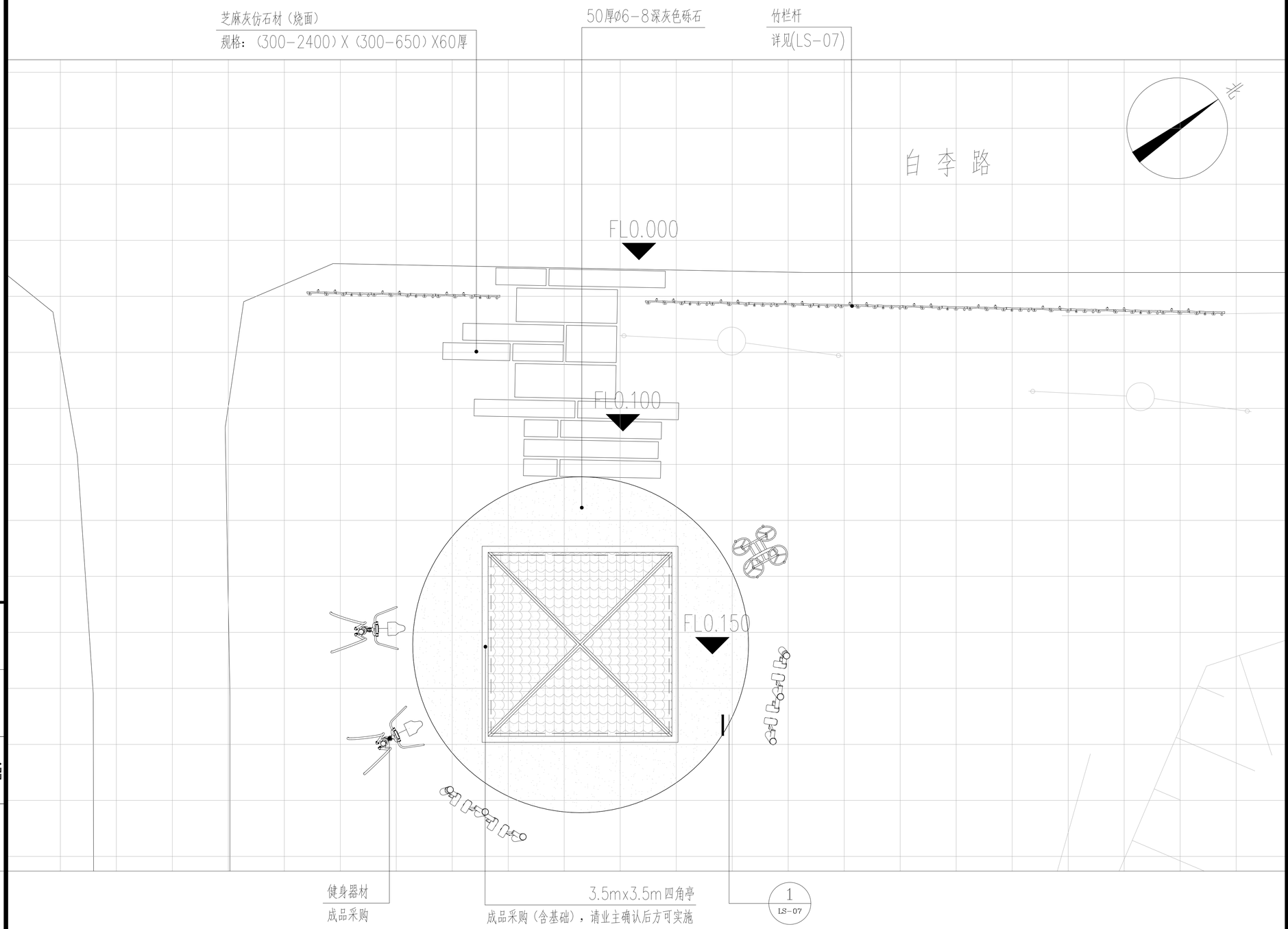

竖向设计图、索引图、铺装详图 1:100

注：图中标高为相对标高，以米计。
施工需要考虑土方量，填土到设计标高。

会签 Confirmed by		
建筑 Architecture	结构 Structure	给排水 Plumbing
暖通 HVAC	强电 Electricity	弱电 ELV

设计单位
DESIGN
INSTITUTE

中镁
ZHONGMEI

江苏中镁工程规划设计研究院有限公司
JIANGSU ZHONGMEI ENGINEERING PLANNING AND DESIGN INSTITUTE CO.,LTD

证书
CERTIFICATE
建筑工程、风景园林、市政行业乙级
送电工程乙级
证书编号：A232051797

建设单位 Client	如皋市下原镇人民政府		
工程名称 Project Name	藕池村宜居宜业和美乡村建设项目		
子项名称 Sub-Project	党建议事平台建设-村网格议事协商平台提升		
项目编号 Project No.	2025-XY01	子项编号 Sub-Project No.	
审定 Approved by	钱甜甜	钱甜甜	
审核 Verified by	陈玲	陈玲	
项目负责人 Project manager	陈玲	陈玲	
专业负责人 Profession manager	陈玲	陈玲	
校对 Checked by	洪钦	洪钦	
设计 Designer	陈胜龙	陈胜龙	
制图 Drawn By	陈胜龙	陈胜龙	
图纸名称 Drawing Title	竖向设计图、索引图、铺装详图		
专业 Discipline	园林	阶段 Stage	施工图
版次 Version No.		图号 Drawing No.	LS-05
比例 Scale		日期 Date	2025.08

本图须加盖出图签章，否则一律无效
Invalid Unless Stamped

单位出图专用章 | Stamp of design unit

注册执业专用章 | Stamp of Registration

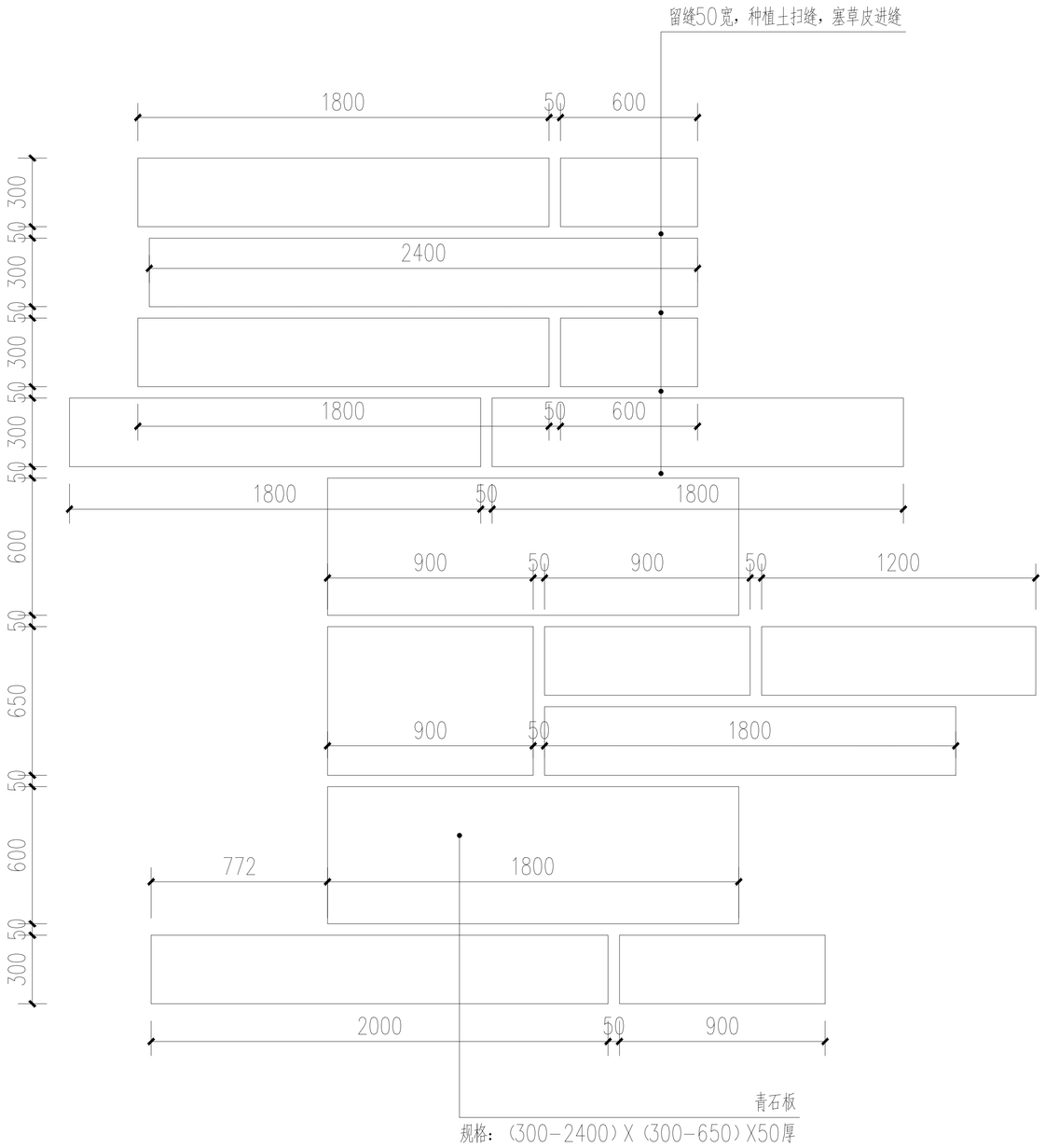

芝麻灰仿石材（烧面）铺装平面图 1:25

芝麻灰仿石材（烧面）

规格：(300-2400)X(300-650)
100厚C20混凝土垫层
150厚级配碎石垫层
素土夯实，夯实度≥93%

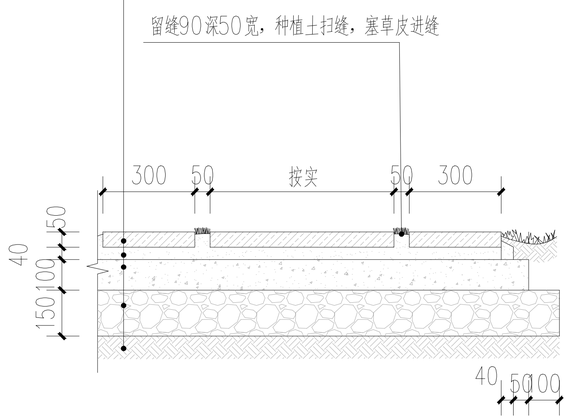

做法剖面图 1:20

设计单位
DESIGN
INSTITUTE

江苏中镁工程规划设计研究院有限公司
JIANGSU ZHONGMEI ENGINEERING PLANNING AND DESIGN INSTITUTE CO.,LTD

证书
CERTIFICATE
建筑工程、风景园林、市政行业乙级
送电工程乙级
证书编号：A232051797

建设单位 Client	如皋市下原镇人民政府		
工程名称 Project Name	藕池村宜居宜业和美乡村建设项目		
子项名称 Sub-Project	党建议事平台建设-村网格议事协商平台提升		
项目编号 Project No.	2025-XY01	子项编号 Sub-Project No.	
审定 Approved by	钱甜甜	钱甜甜	
审核 Verified by	陈玲	陈玲	
项目负责人 Project manager	陈玲	陈玲	
专业负责人 Profession manager	陈玲	陈玲	
校对 Checked by	洪钦	洪钦	
设计 Designer	陈胜龙	陈胜龙	
制图 Drawn By	陈胜龙	陈胜龙	
图纸名称 Drawing Title	青石板铺装详图		
专业 Discipline	园林	阶段 Stage	施工图
版次 Version No.		图号 Drawing No.	LS-06
比例 Scale		日期 Date	2025.08

本图须加盖出图签章,否则一律无效
Invalid Unless Stamped

单位出图专用章 | Stamp of design unit

注册执业专用章 | Stamp of Registration

会签 Confirmed by

建筑 Architecture	结构 Structure	给排水 Plumbing
暖通 HVAC	强电 Electricity	弱电 ELV

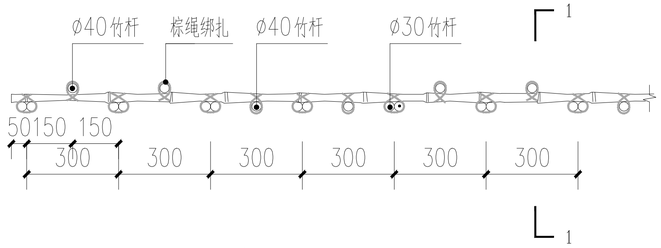

顶视图 1:20

竹栏杆意向图

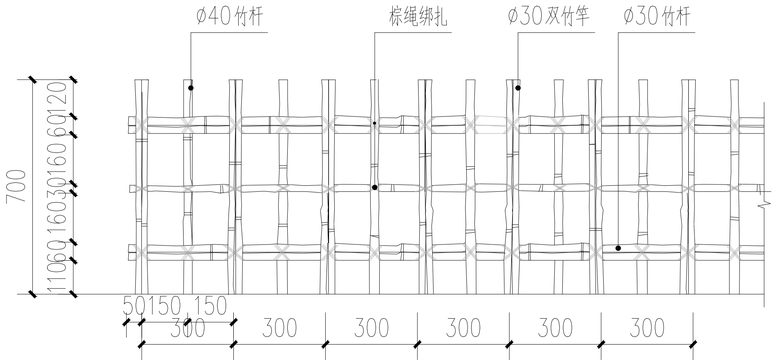

立面图 1:20

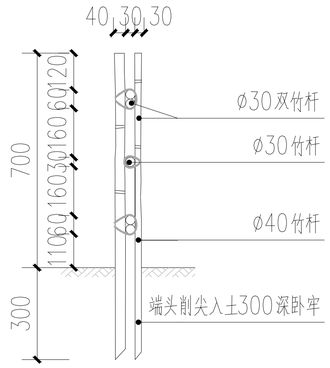

1-1剖面图 1:20

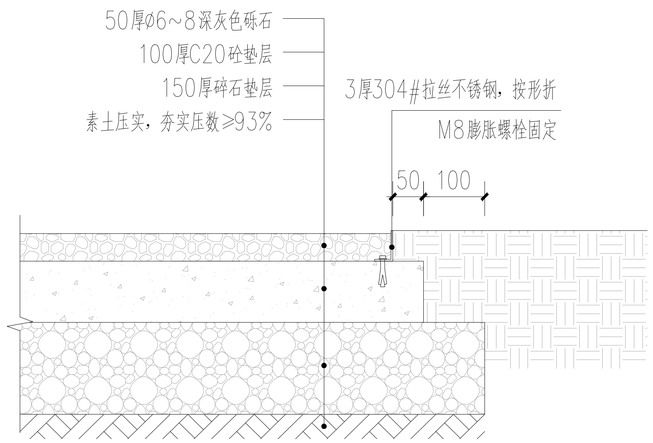

1 散置砾石接绿地做法 1:10

会签 Confirmed by		
建筑 Architecture	结构 Structure	给排水 Plumbing
暖通 HVAC	强电 Electricity	弱电 ELV

设计单位
DESIGN
INSTITUTE

江苏中镁工程规划设计研究院有限公司
JIANGSU ZHONGMEI ENGINEERING PLANNING AND DESIGN INSTITUTE CO.,LTD

证书
CERTIFICATE
建筑工程、风景园林、市政行业乙级
送电工程乙级
证书编号：A232051797

建设单位 Client	如皋市下原镇人民政府		
工程名称 Project Name	藕池村宜居宜业和美乡村建设项目		
子项名称 Sub-Project	党建议事平台建设-村网格议事协商平台提升		
项目编号 Project No.	2025-XY01	子项编号 Sub-Project No.	
审定 Approved by	钱甜甜		
审核 Verified by	陈玲		
项目负责人 Project manager	陈玲		
专业负责人 Profession manager	陈玲		
校对 Checked by	洪钦		
设计 Designer	陈胜龙		
制图 Drawn By	陈胜龙		
图纸名称 Drawing Title	竹栏杆详图 散置砾石接绿地做法		
专业 Discipline	园林	阶段 Stage	施工图
版次 Version No.		图号 Drawing No.	LS-07
比例 Scale		日期 Date	2025.08

本图须加盖出图签章，否则一律无效
Invalid Unless Stamped

单位出图专用章 | Stamp of design unit

注册执业专用章 | Stamp of Registration

党建议事平台建设-村党群服务中心入口处环境提升

乔灌数量统计表								
序号	图例	名称	规格			数量	单位	备注
			胸（地）径(cm)	高度(cm)	冠幅(cm)			
1	红枫	红枫	D8	250-280	220-250	1	株	全冠，姿态佳，请业主确认后方可实施
2	茶梅球	茶梅球		120	120	1	株	球形，不脱脚
3	千层金球	千层金		100	100	1	株	球形，不脱脚
4	继木球	红花继木球		80	80	1	株	球形，不脱脚

灌木地被面积表								
序号	图例	名称	拉丁名	规格		面积	单位	备注
				高度(cm)	冠幅(cm)			
1		草坪				11	m^2	百慕大满铺，补种黑麦草籽

苗木表

会签 Confirmed by	
建筑 Architecture	暖通 HVAC
结构 Structure	强电 Electricity
给排水 Plumbing	弱电 ELV

设计单位
DESIGN
INSTITUTE

江苏中镁工程规划设计研究院有限公司
JIANGSU ZHONGMEI ENGINEERING PLANNING AND DESIGN INSTITUTE CO.,LTD

证书
CERTIFICATE
建筑工程、风景园林、市政行业乙级
送电工程乙级
证书编号：A232051797

建设单位 Client	如皋市下原镇人民政府		
工程名称 Project Name	藕池村宜居宜业和美乡村建设项目		
子项名称 Sub-Project	党建议事平台建设-村党群服务中心入口处环境提升		
项目编号 Project No.	2025-XY01	子项编号 Sub-Project No.	
审定 Approved by	钱甜甜	钱甜甜	
审核 Verified by	陈玲	陈玲	
项目负责人 Project manager	陈玲	陈玲	
专业负责人 Profession manager	陈玲	陈玲	
校对 Checked by	洪钦	洪钦	
设计 Designer	陈胜龙	陈胜龙	
制图 Drawn By	陈胜龙	陈胜龙	
图纸名称 Drawing Title	苗木表		
专业 Discipline	园林	阶段 Stage	施工图
版次 Version No.		图号 Drawing No.	LS-08
比例 Scale		日期 Date	2025.08

本图须加盖出图签章,否则一律无效
Invalid Unless Stamped

单位出图专用章 | Stamp of design unit

注册执业专用章 | Stamp of Registration

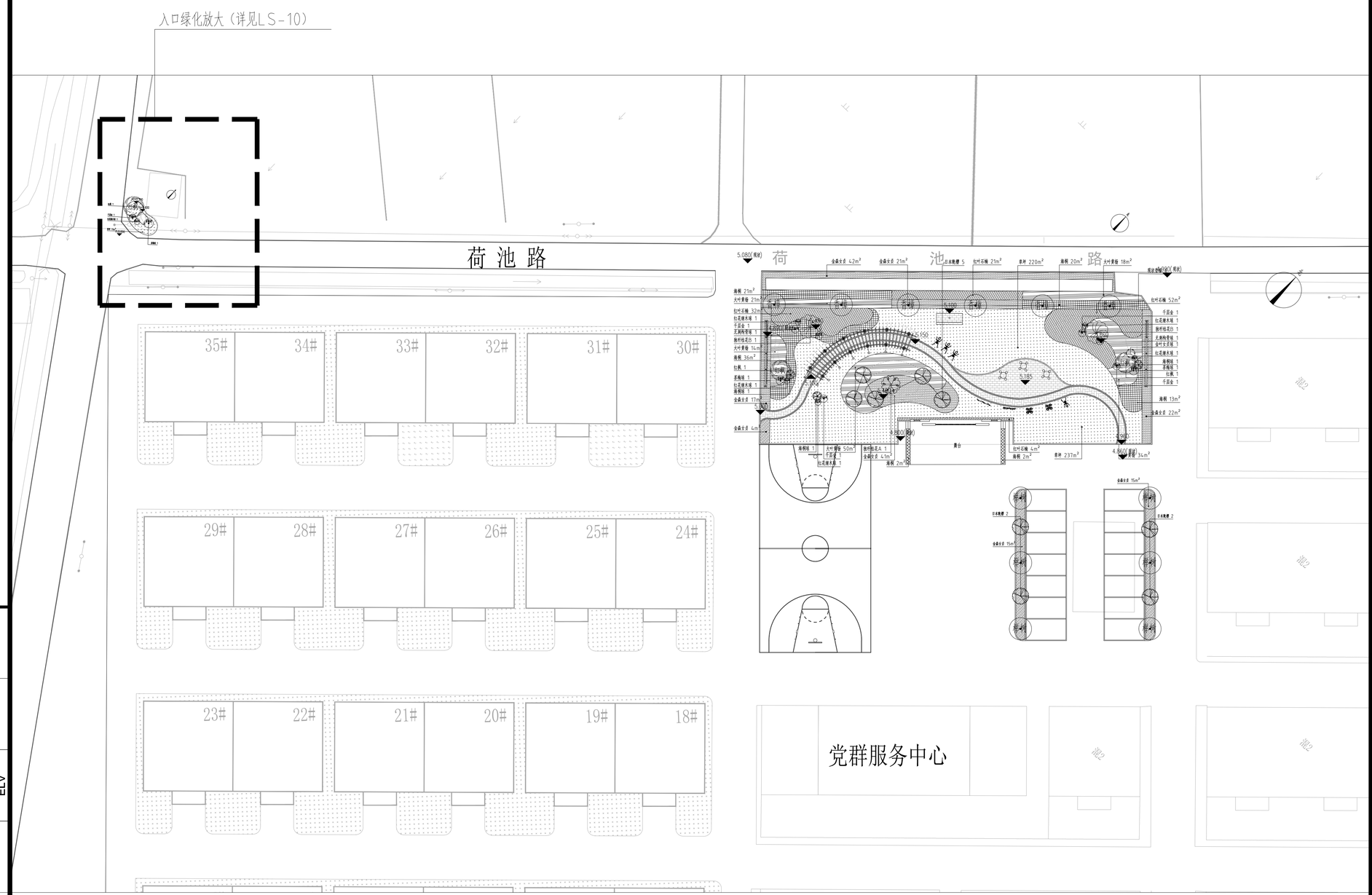

入口景观总平面位置图

会签 Confirmed by	
建筑 Architecture	
结构 Structure	
给排水 Plumbing	
暖通 HVAC	
强电 Electricity	
弱电 ELV	

设计单位
DESIGN
INSTITUTE

中镁
ZHONGMEI

江苏中镁工程规划设计研究院有限公司
JIANGSU ZHONGMEI ENGINEERING PLANNING AND DESIGN INSTITUTE CO.,LTD

证书
CERTIFICATE
建筑工程、风景园林、市政行业乙级
送电工程乙级
证书编号：A232051797

建设单位 Client	如皋市下原镇人民政府		
工程名称 Project Name	藕池村宜居宜业和美乡村建设项目		
子项名称 Sub-Project	党建议事平台建设-村党群服务中心入口处环境提升		
项目编号 Project No.	2025-XY01	子项编号 Sub-Project No.	
审定 Approved by	钱甜甜	钱甜甜	
审核 Verified by	陈玲	陈玲	
项目负责人 Project manager	陈玲	陈玲	
专业负责人 Profession manager	陈玲	陈玲	
校对 Checked by	洪钦	洪钦	
设计 Designer	陈胜龙	陈胜龙	
制图 Drawn By	陈胜龙	陈胜龙	
图纸名称 Drawing Title	入口景观总平面位置图		
专业 Discipline	园林	阶段 Stage	施工图
版次 Version No.		图号 Drawing No.	LS-09
比例 Scale		日期 Date	2025.08

本图须加盖出图签章，否则一律无效
Invalid Unless Stamped

单位出图专用章 | Stamp of design unit

注册执业专用章 | Stamp of Registration

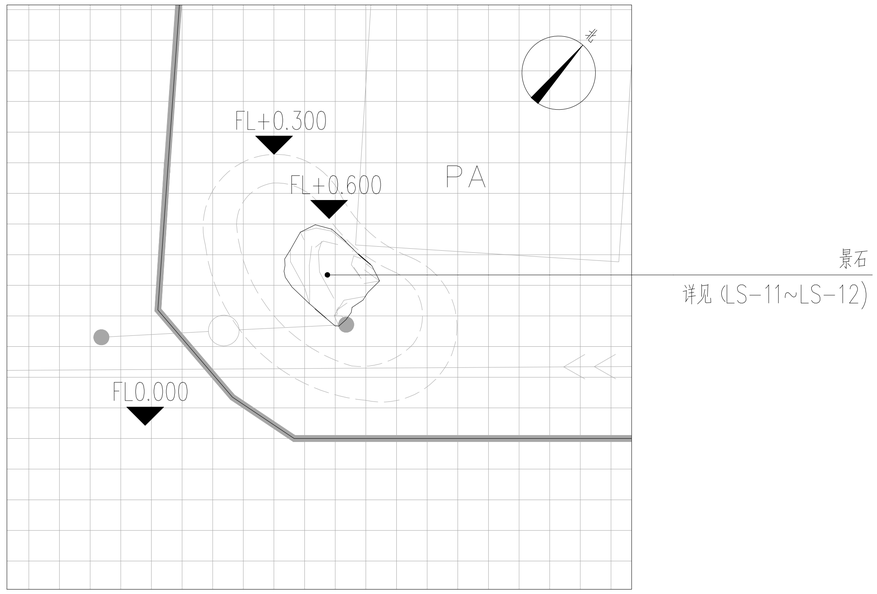

入口放大平面图 1:100

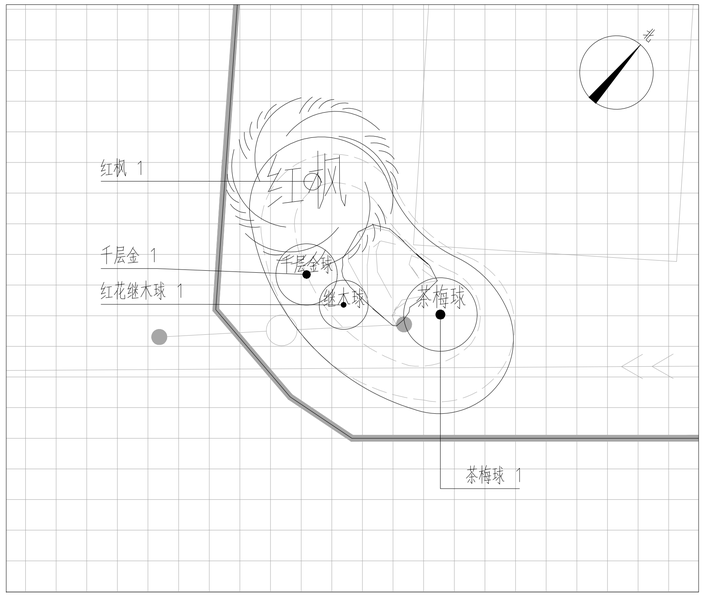

入口绿化上木图 1:100

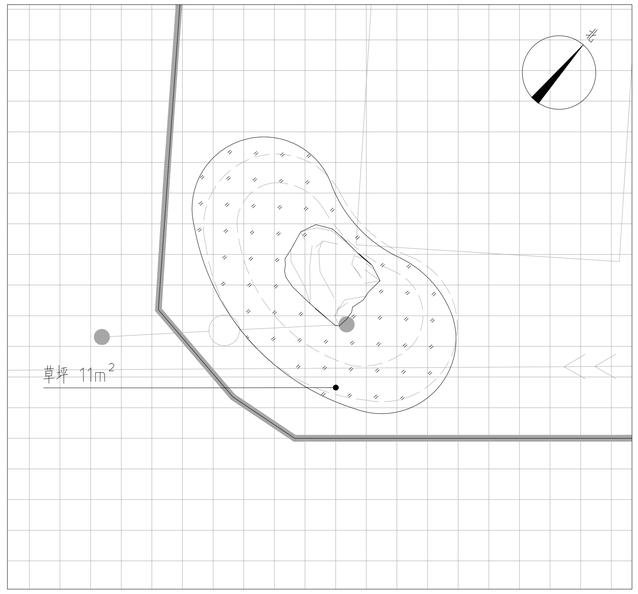

入口绿化下木图 1:100

注：1、图中标高为相对标高，以米计。
2、小网格间距为500x500mm。

会签 Confirmed by		
建筑 Architecture	结构 Structure	给排水 Plumbing
暖通 HVAC	强电 Electricity	弱电 ELV

设计单位
DESIGN
INSTITUTE

中镁 ZHONGMEI

江苏中镁工程规划设计研究院有限公司
JIANGSU ZHONGMEI ENGINEERING PLANNING AND DESIGN INSTITUTE CO.,LTD

证书
CERTIFICATE
建筑工程、风景园林、市政行业乙级
送电工程乙级
证书编号：A232051797

建设单位 Client	如皋市下原镇人民政府		
工程名称 Project Name	藕池村宜居宜业和美乡村建设项目		
子项名称 Sub-Project	党建议事平台建设-村党群服务中心入口处环境提升		
项目编号 Project No.	2025-XY01	子项编号 Sub-Project No.	
审定 Approved by	钱甜甜	钱甜甜	
审核 Verified by	陈玲	陈玲	
项目负责人 Project manager	陈玲	陈玲	
专业负责人 Profession manager	陈玲	陈玲	
校对 Checked by	洪钦	洪钦	
设计 Designer	陈胜龙	陈胜龙	
制图 Drawn By	陈胜龙	陈胜龙	
图纸名称 Drawing Title	入口景观详图		
专业 Discipline	园林	阶段 Stage	施工图
版次 Version No.		图号 Drawing No.	LS-10
比例 Scale		日期 Date	2025.08

本图须加盖出图签章，否则一律无效
Invalid Unless Stamped

单位出图专用章 | Stamp of design unit

注册执业专用章 | Stamp of Registration

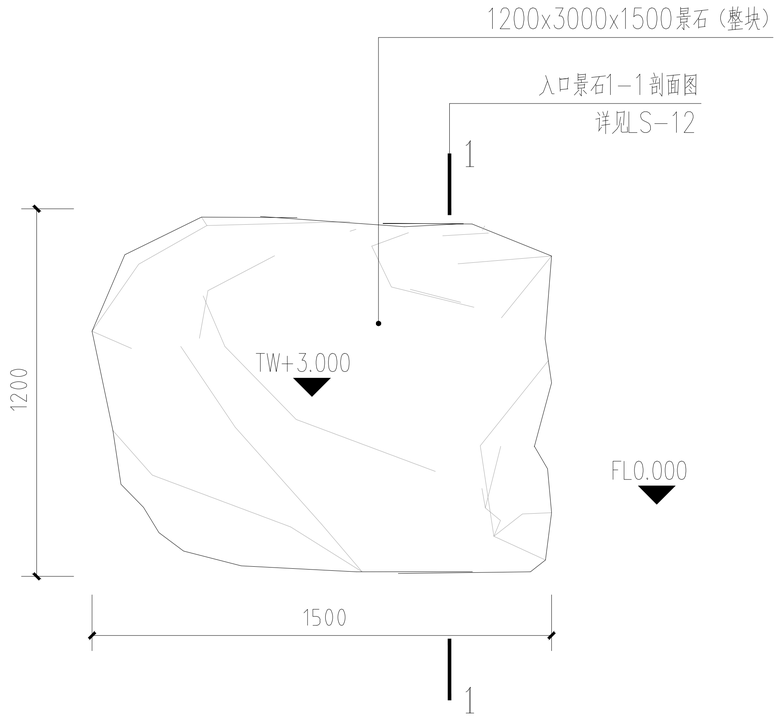

景石平面图 1:20

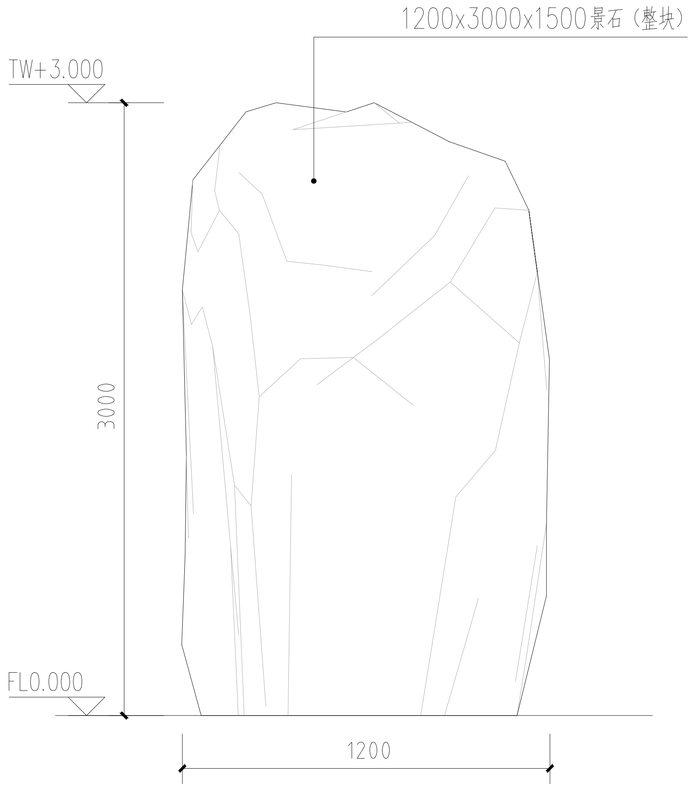

景石侧立面图 1:20

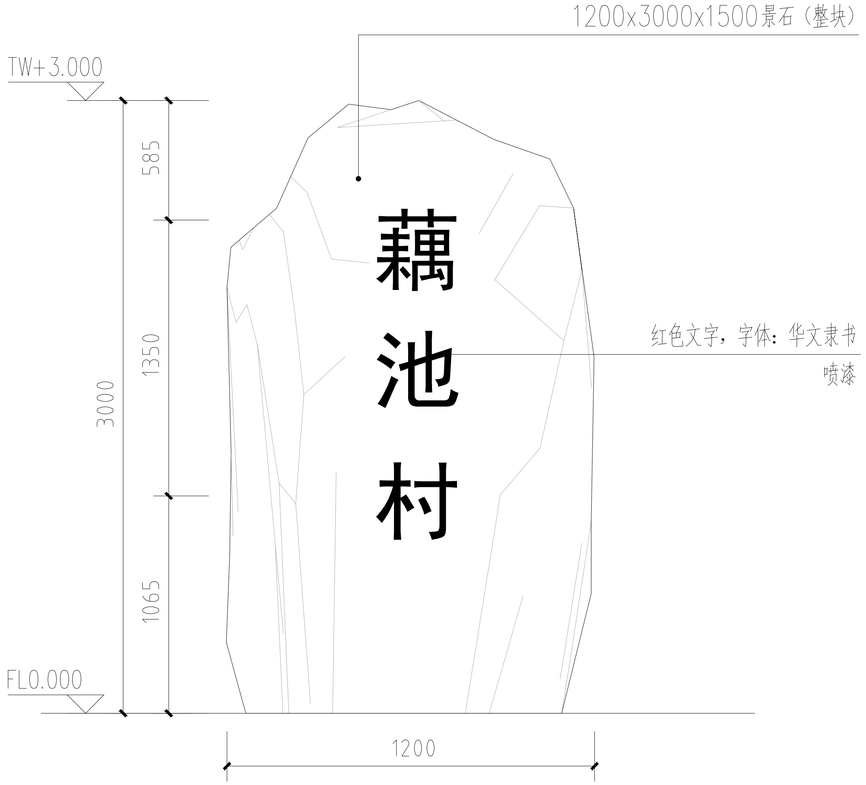

景石正立面图 1:20

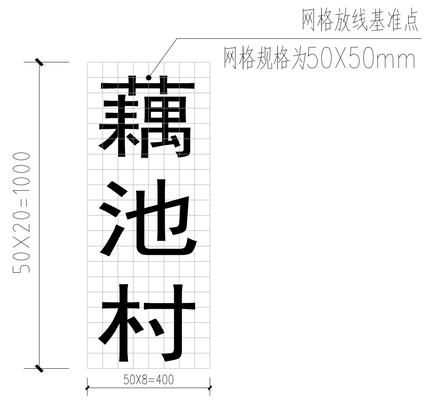

字体网格放线图 1:20

注：图中仅为示意，景石品种及样式请甲方确认后方可实施。

会签 Confirmed by		
建筑 Architecture	结构 Structure	给排水 Plumbing
暖通 HVAC	强电 Electricity	弱电 ELV

设计单位 DESIGN INSTITUTE

江苏中镁工程规划设计研究院有限公司
JIANGSU ZHONGMEI ENGINEERING PLANNING AND DESIGN INSTITUTE CO.,LTD

证书 CERTIFICATE
建筑工程、风景园林、市政行业乙级
送电工程乙级
证书编号：A232051797

建设单位 Client	如皋市下原镇人民政府		
工程名称 Project Name	藕池村宜居宜业和美乡村建设项目		
子项名称 Sub-Project	党建议事平台建设-村党群服务中心入口处环境提升		
项目编号 Project No.	2025-XY01	子项编号 Sub-Project No.	
审定 Approved by	钱甜甜	钱甜甜	
审核 Verified by	陈玲	陈玲	
项目负责人 Project manager	陈玲	陈玲	
专业负责人 Profession manager	陈玲	陈玲	
校对 Checked by	洪钦	洪钦	
设计 Designer	陈胜龙	陈胜龙	
制图 Drawn By	陈胜龙	陈胜龙	
图纸名称 Drawing Title	景石详图一		
专业 Discipline	园林	阶段 Stage	施工图
版次 Version No.		图号 Drawing No.	LS-11
比例 Scale		日期 Date	2025.08

本图须加盖出图签章，否则一律无效
Invalid Unless Stamped

单位出图专用章 | Stamp of design unit

注册执业专用章 | Stamp of Registration

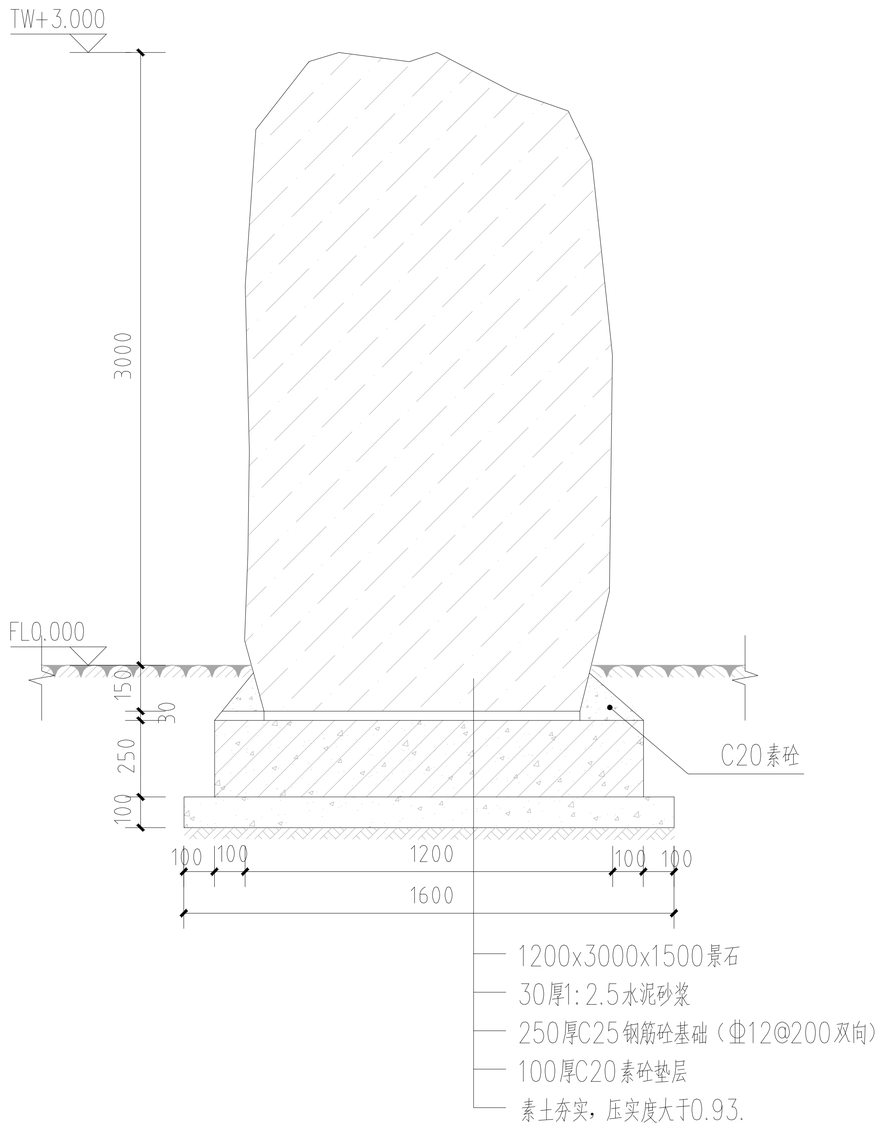

景石1-1剖面图 1:20

注：图中仅为示意，请业主确认后方可实施。

会签 Confirmed by		
建筑 Architecture	结构 Structure	给排水 Plumbing
暖通 HVAC	强电 Electricity	弱电 ELV

设计单位
DESIGN
INSTITUTE

江苏中镁工程规划设计研究院有限公司
JIANGSU ZHONGMEI ENGINEERING PLANNING AND DESIGN INSTITUTE CO.,LTD

证书
CERTIFICATE
建筑工程、风景园林、市政行业乙级
送电工程乙级
证书编号：A232051797

建设单位 Client	如皋市下原镇人民政府		
工程名称 Project Name	藕池村宜居宜业和美乡村建设项目		
子项名称 Sub-Project	党建议事平台建设-村党群服务中心入口处环境提升		
项目编号 Project No.	2025-XY01	子项编号 Sub-Project No.	
审定 Approved by	钱甜甜	钱甜甜	
审核 Verified by	陈玲	陈玲	
项目负责人 Project manager	陈玲	陈玲	
专业负责人 Profession manager	陈玲	陈玲	
校对 Checked by	洪钦	洪钦	
设计 Designer	陈胜龙	陈胜龙	
制图 Drawn By	陈胜龙	陈胜龙	
图纸名称 Drawing Title	景石详图二		
专业 Discipline	园林	阶段 Stage	施工图
版次 Version No.		图号 Drawing No.	LS-12
比例 Scale		日期 Date	2025.08

本图须加盖出图签章，否则一律无效
Invalid Unless Stamped

单位出图专用章 | Stamp of design unit

注册执业专用章 | Stamp of Registration

党建议事平台建设-文化建设

藕池村党建议事平台建设-党建共享菜园

标牌一

① 总长：17m　　总高：1.7m　　总宽：0.5m

② 材质：5mm亚克力文字，钢结构框架，石材干挂胶粘。具体尺寸和材质可根据现场情况适当调整。基础：17m×0.5m×0.5m —C25混凝土浇筑，100厚C20混凝土垫层，150厚3：7灰土垫层，素土夯实。

* 此方案需中标单位二次设计，请业主和设计方确认后方可实施

藕池村党建议事平台建设-环村精品线路文化氛围提升

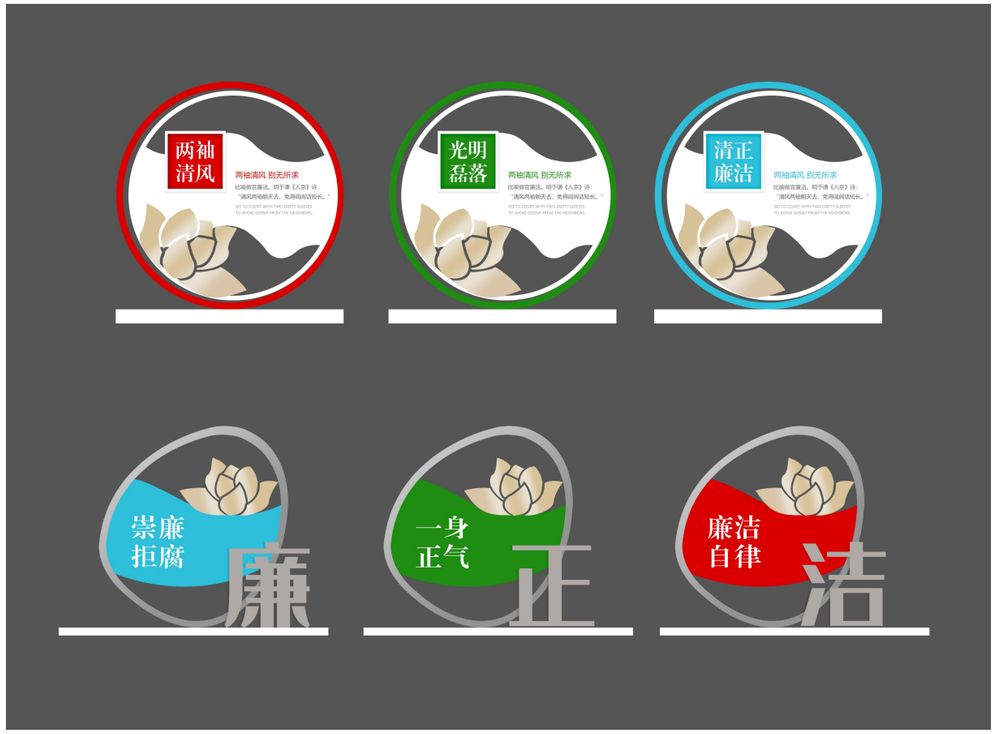

党群服务中心北侧与西侧道路沿街标牌

① 党群服务中心北侧与西侧道路全长730米，间距150米放一处标牌，共4个标牌，高约为1m。

② 材质：5mm亚克力文字，钢结构框架。具体尺寸和材质可根据现场情况适当调整。基础： —100厚C25混凝土垫层，150厚3：7灰土垫层，素土夯实。

* 此方案需中标单位二次设计，请业主和设计方确认后方可实施

藕池村党建议事平台建设-环村精品线路文化氛围提升

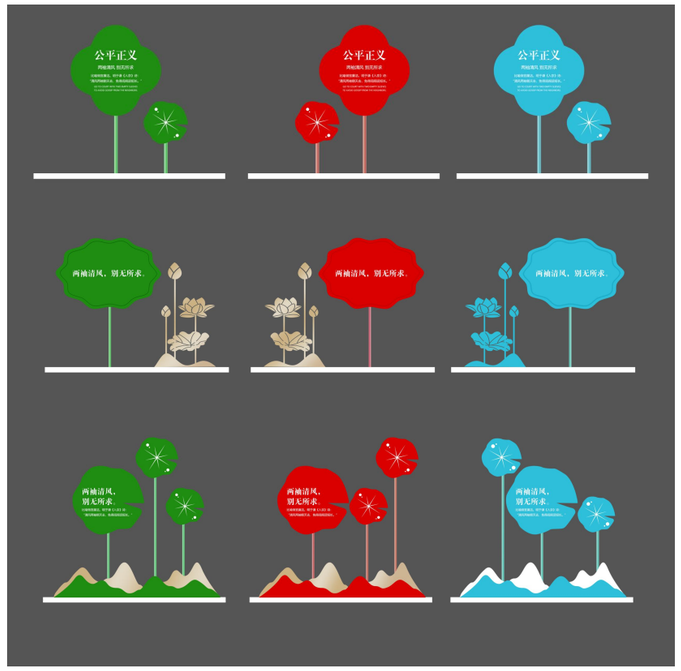

白李路沿街标牌

① 白李路：全长为2530米，间距150米放一处标牌，共16个标牌，高约为1m。

② 材质：5mm亚克力文字，钢结构框架。具体尺寸和材质可根据现场情况适当调整。基础： —100厚C25混凝土垫层，150厚3：7灰土垫层，素土夯实。

* 此方案需中标单位二次设计，请业主和设计方确认后方可实施

藕池村党建议事平台建设-环村精品线路文化氛围提升

花园路沿街标牌

① 花园路：全长为1100米，间距150米放一处标牌，共7个标牌，高约为1m。

② 材质：5mm亚克力文字，钢结构框架。具体尺寸和材质可根据现场情况适当调整。基础：—100厚C25混凝土垫层，150厚3：7灰土垫层，素土夯实。

* 此方案需中标单位二次设计，请业主和设计方确认后方可实施

藕池村党建议事平台建设-环村精品线路文化氛围提升

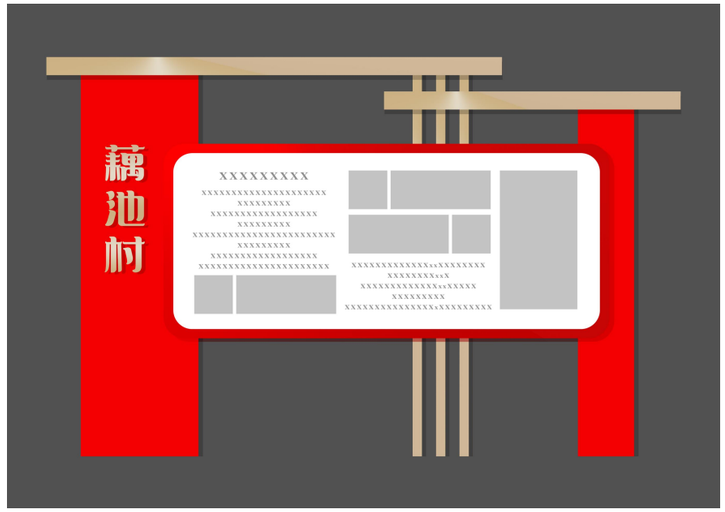

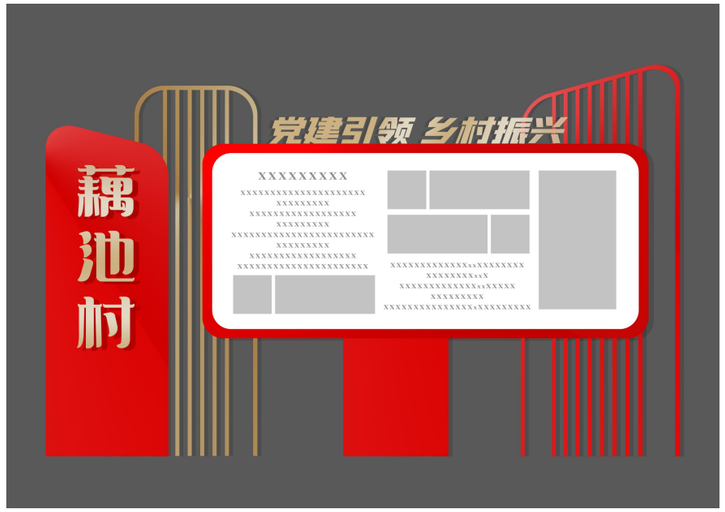

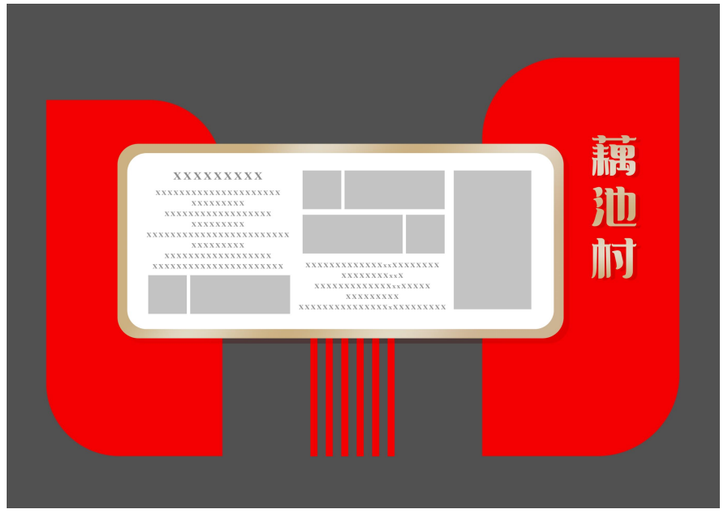

党建宣传栏

① 规格：3m×2.4m×0.7m

② 材质：5mm亚克力文字，钢结构框架。具体尺寸和材质可根据现场情况适当调整。基础：3m×2.4m×0.7m —C25混凝土浇筑，100厚C20混凝土垫层，150厚3：7灰土垫层，素土夯实。

* 此方案需中标单位二次设计，请业主和设计方确认后方可实施